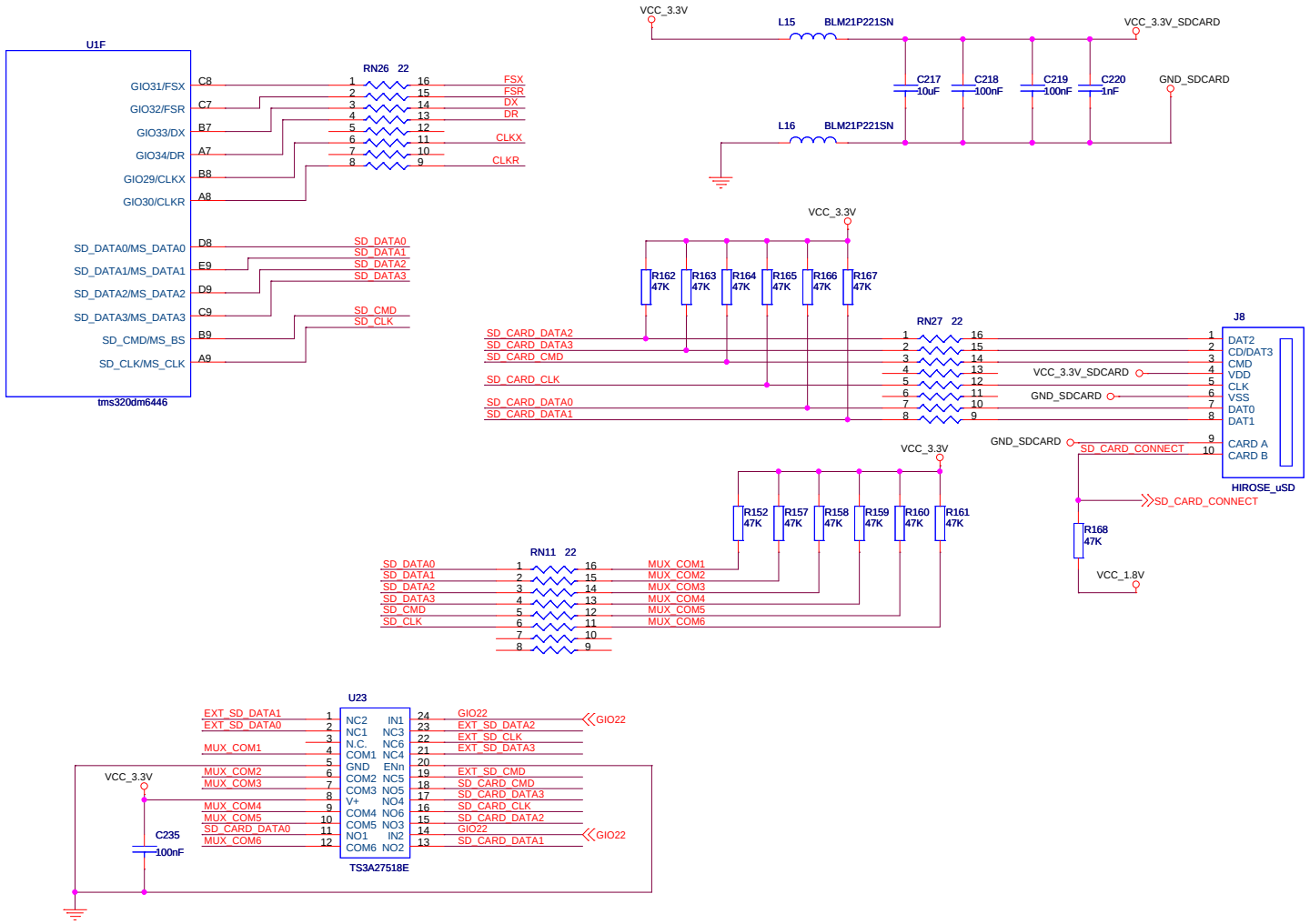

VIDEOSYSTEMS

Video Systems srl - Codroipo (UD) - Tel. +39 0432 913582 - www.videosystems.it

A termine di legge ci riserviamo la proprietà del presente disegno che pertanto non può essere ne riprodotto ne comunicato a terzi senza la espressa preventiva autorizzazione da parte nostra.

N°	Revision description:	Date	Sign
9	-	-	
8	-	-	
7	-	-	
6	-	-	
5	-	-	
4	-	-	
3	-	-	
2	-	-	
1	-	-	

Replaced By:	-	Approved by:	-	Description:	
Replaces:	-	Scale:	1:1	<Doc>	
Comes from:	-	Sheet:	1 of 1		
Drawn by:	-	Date:	Monday, November 21, 2011		
Checked by:	-	CS Code:	1EXXXXXXXX	Code:	2EYYYYYYYY