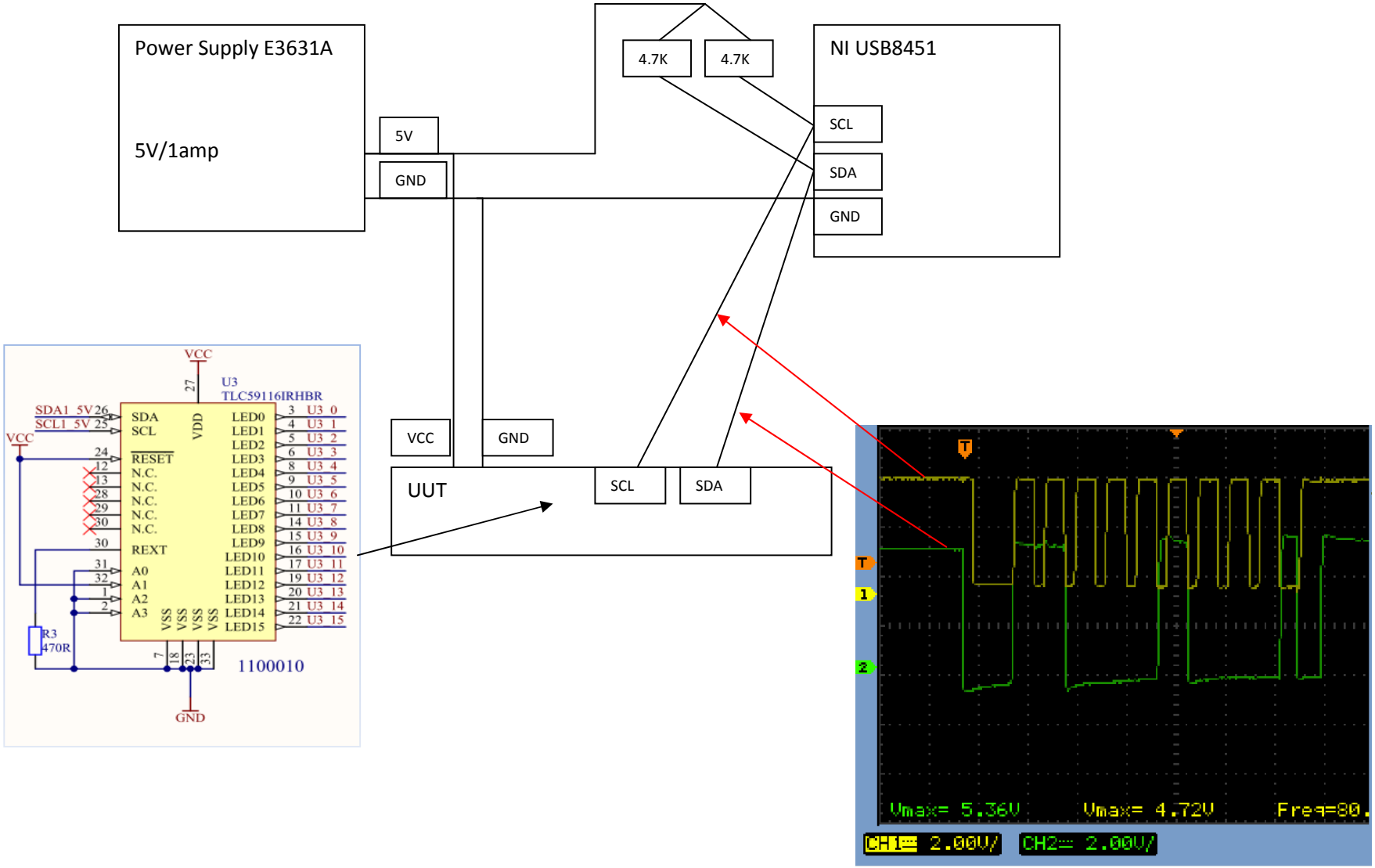
Power Supply E3631A
5V/1amp
5V
GND
4.7K
4.7K
NI USB8451
SCL
SDA
GND
VCC
GND
UUT
SCL
SDA
VCC
U3
TLC59116IRHBR
SDA1 5V
SCL1 5V
SDA
SCL
RESET
N.C.
REXT
A0
A1
A2
A3
VDD
VSS
LED0
LED1
LED2
LED3
LED4
LED5
LED6
LED7
LED8
LED9
LED10
LED11
LED12
LED13
LED14
LED15
R3
470R
1100010
GND
Vmax= 5.36V
Vmax= 4.72V
Freq=80.
CH1= 2.00V/
CH2= 2.00V/