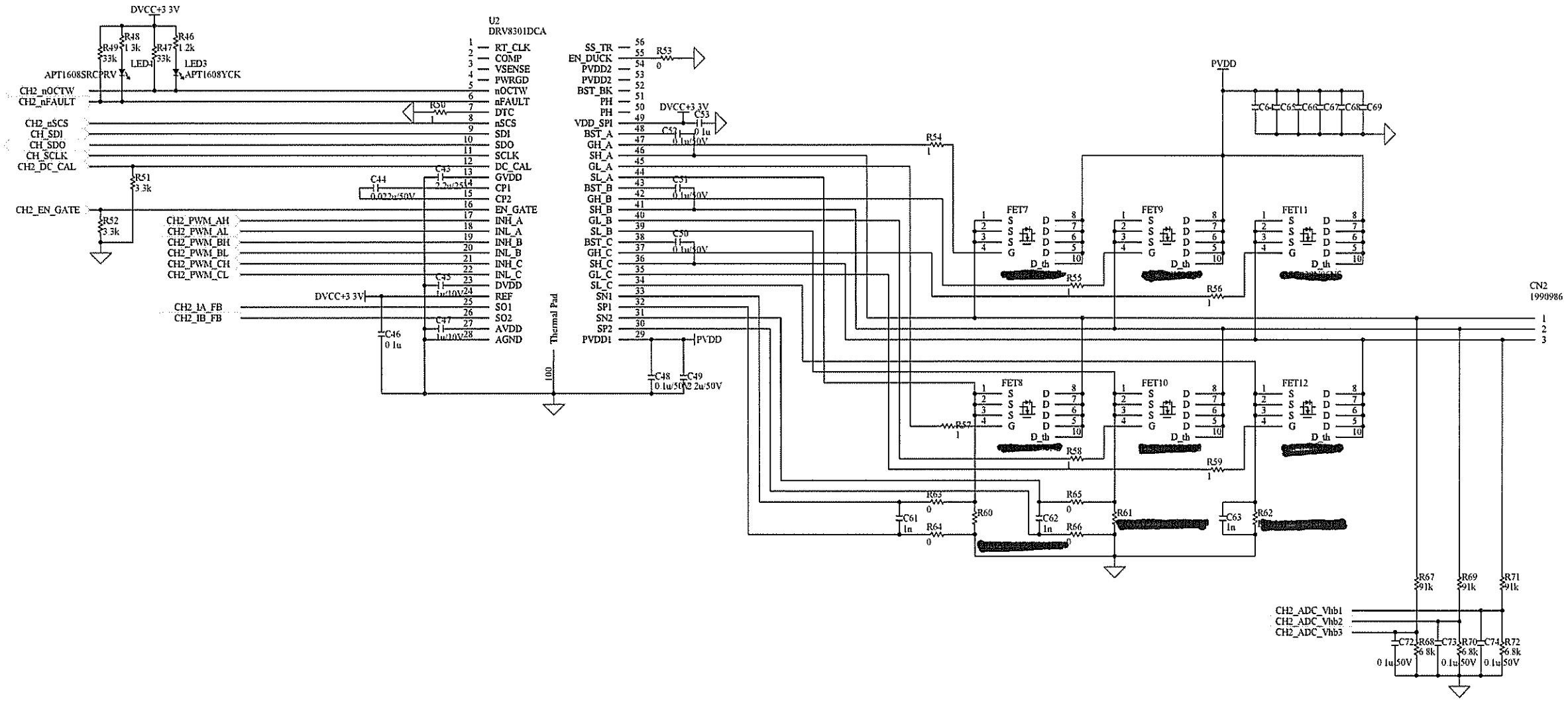

承認	13/12/26	yamasita	型番	[redacted]		
点検	13/12/26	yamasita	図番名	[redacted]	Size	A3
設計	13/12/26	yamasita	図番号	[redacted]	Rev	01
Sheet	3 of 13			[redacted]		

符号	改訂記録	日付	担当	承認