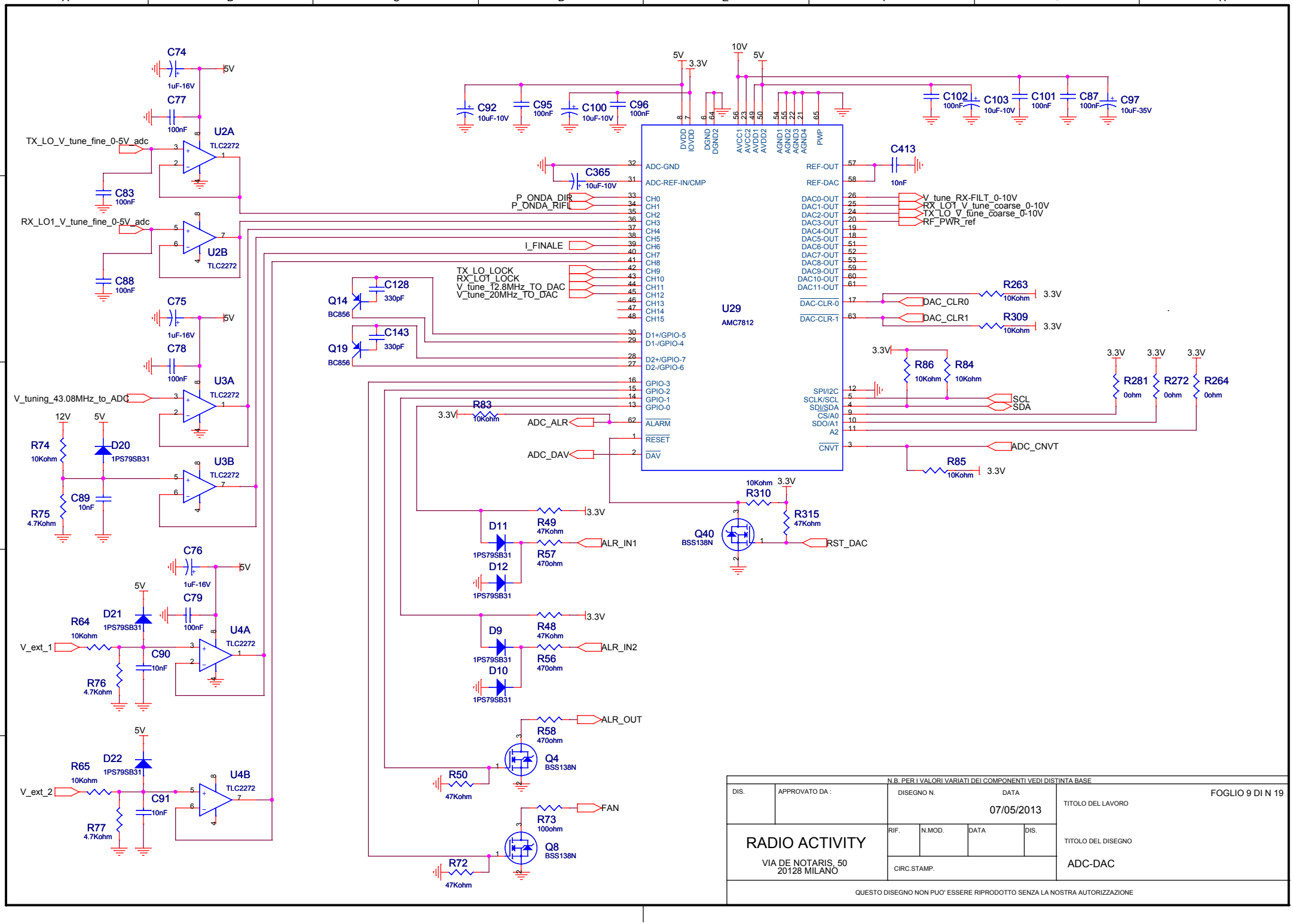
U29
AMC7812
U2A
U2B
U3A
U3B
U4A
U4B
TLC2272
TX_LO_V_tune_fine_0-5V_adc
RX_LO1_V_tune_fine_0-5V_adc
V_tuning_43.08MHz_to_ADC
V_ext_1
V_ext_2
P_ONDA_DIR
P_ONDA_RIFL
I_FINALE
TX_LO_LOCK
RX_LO1_LOCK
V_tune_12.8MHz_TO_DAC
V_tune_20MHz_TO_DAC
V_tune_RX-FILT_0-10V
RX_LO1_V_tune_coarse_0-10V
TX_LO_V_tune_coarse_0-10V
RF_PWR_ref
DAC_CLR0
DAC_CLR1
SCL
SDA
ADC_CNVT
ADC_ALR
ADC_DAV
ALR_IN1
ALR_IN2
ALR_OUT
RST_DAC
FAN
N.B. PER I VALORI VARIATI DEI COMPONENTI VEDI DISTINTA BASE
DIS.
APPROVATO DA :
DISEGNO N.
DATA
07/05/2013
TITOLO DEL LAVORO
FOGLIO 9 DI N 19
RADIO ACTIVITY
VIA DE NOTARIS, 50
20128 MILANO
RIF.
N.MOD.
DATA
DIS.
TITOLO DEL DISEGNO
ADC-DAC
CIRC.STAMP.
QUESTO DISEGNO NON PUO' ESSERE RIPRODOTTO SENZA LA NOSTRA AUTORIZZAZIONE