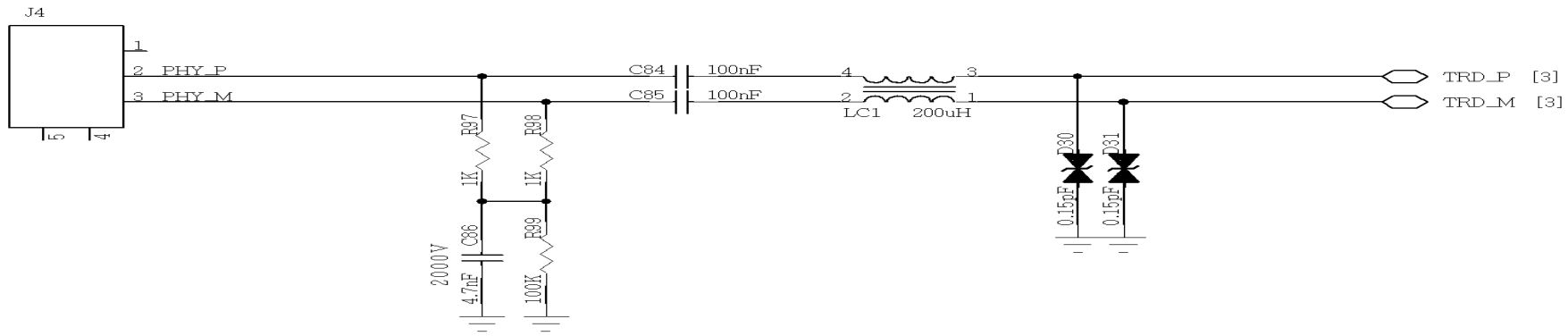

Ethernet

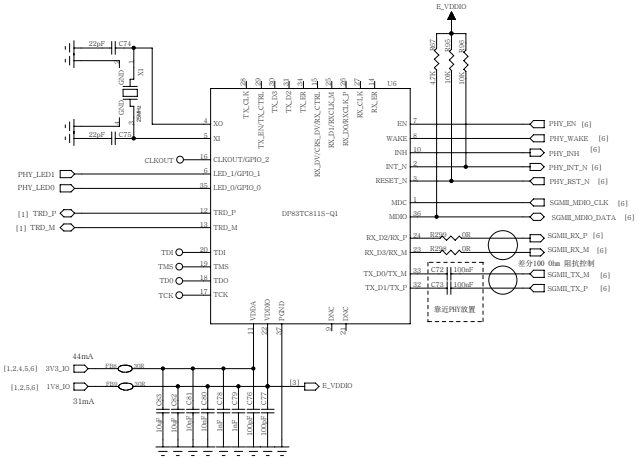

设 计			图样名称	电路原理图	图样编号		
审 核			材料:		产品型号		
工 艺					比例	版本	页次
标准化			表面处理				
批 准			第三视角:	单位			

A3