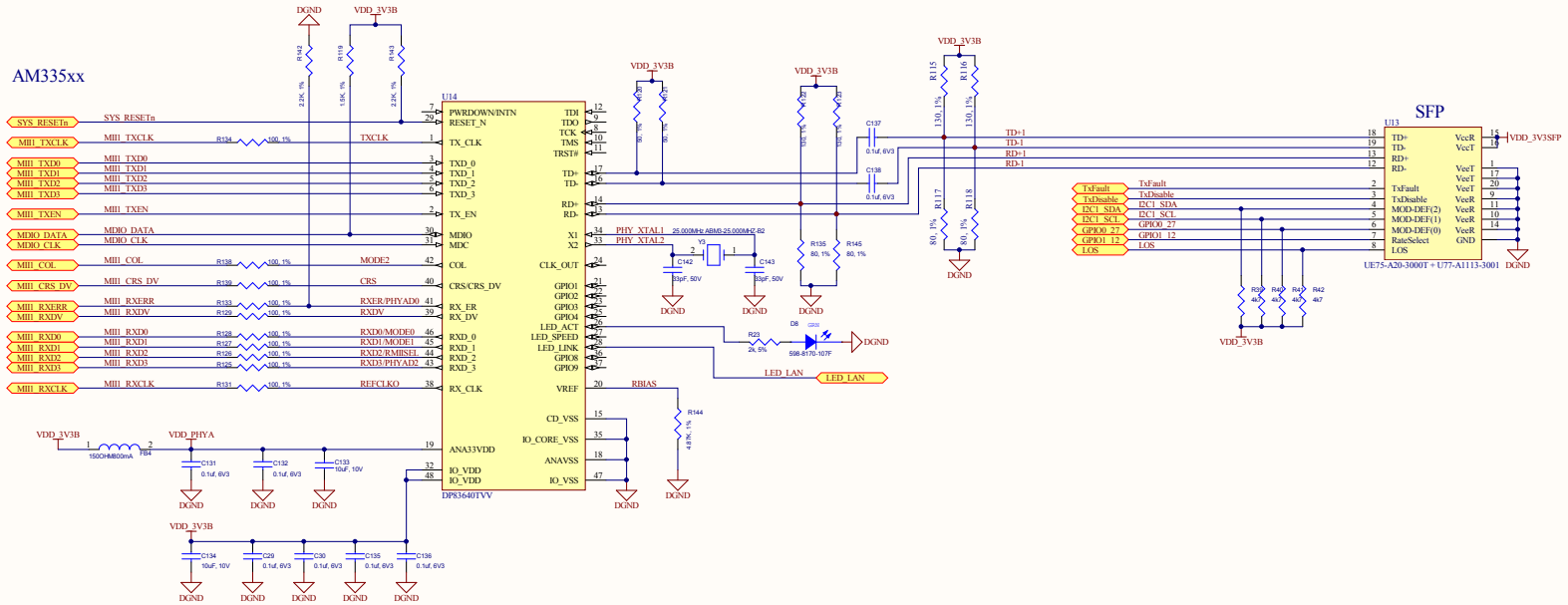

Projektował	Paweł Pieniążek	Podpis	14.10.2015
Rysował	Paweł Pieniążek		14.10.2015
Sprawdził	Maciej Kwasek		14.10.2015
Nazwisko			Data
			Rys./Il.rys. -/-
			Rew. 3/2015
Nazwa rysunku		Typ ----	Nr rysunku E3-xxx
Uwagi:			Podz. 1:1