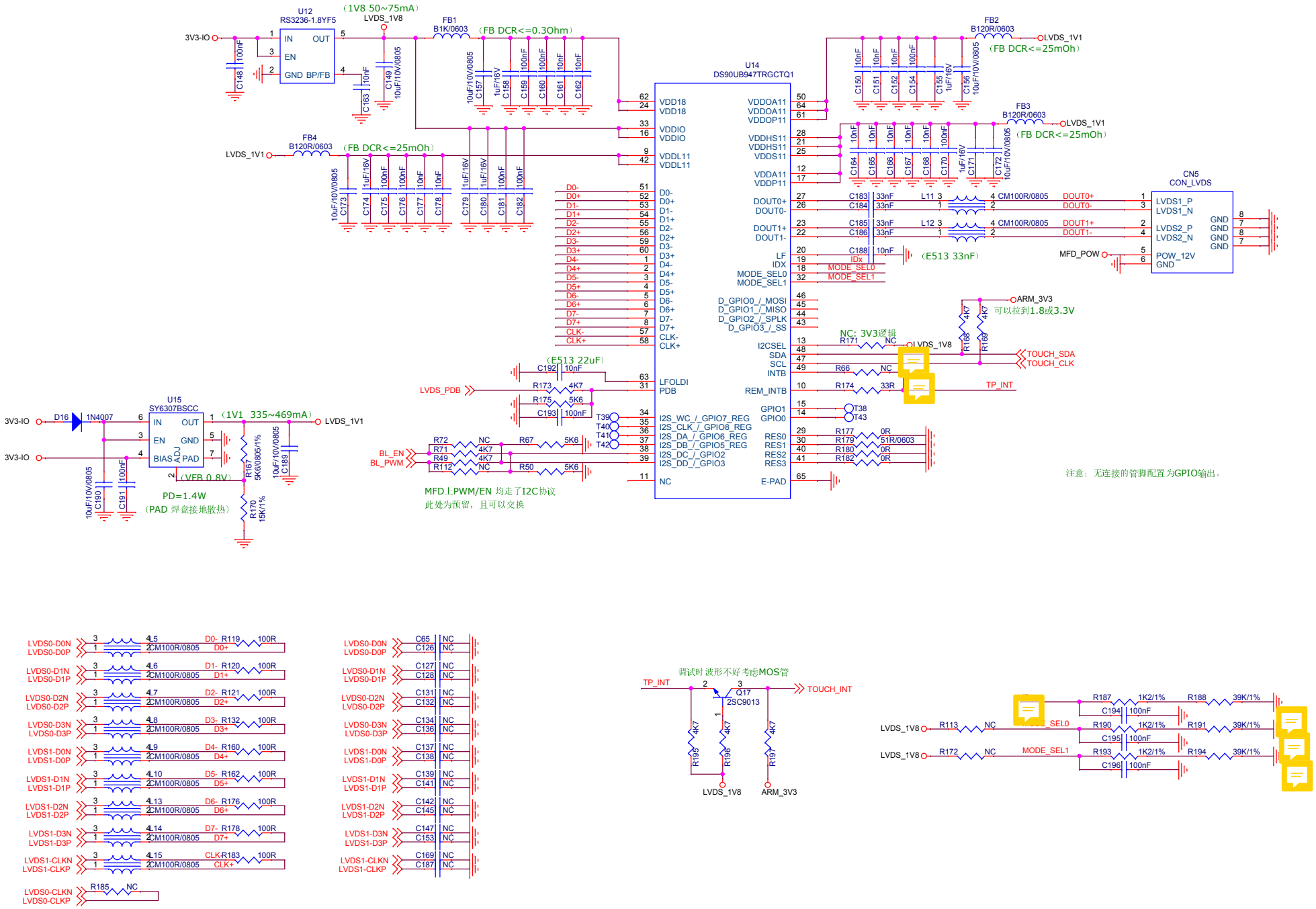
U12
RS3236-1.8YF5
（1V8 50~75mA）
LVDS_1V8
3V3-IO
IN
OUT
EN
GND BP/FB
FB1
B1K/0603
（FB DCR<=0.3Ohm）
FB4
B120R/0603
（FB DCR<=25mOh）
LVDS_1V1
U14
DS90UB947TRGCTQ1
VDD18
VDDIO
VDDL11
VDDA11
VDDP11
VDDOA11
VDDOA11
VDDOP11
VDDHS11
VDDS11
D0-
D0+
D1-
D1+
D2-
D2+
D3-
D3+
D4-
D4+
D5-
D5+
D6-
D6+
D7-
D7+
CLK-
CLK+
DOUT0+
DOUT0-
DOUT1+
DOUT1-
LF
IDX
MODE_SEL0
MODE_SEL1
D_GPIO0_/_MOSI
D_GPIO1_/_MISO
D_GPIO2_/_SPLK
D_GPIO3_/_SS
I2CSEL
SDA
SCL
INTB
REM_INTB
GPIO1
GPIO0
RES0
RES1
RES2
RES3
E-PAD
LFOLDI
PDB
I2S_WC_/_GPIO7_REG
I2S_CLK_/_GPIO8_REG
I2S_DA_/_GPIO6_REG
I2S_DB_/_GPIO5_REG
I2S_DC_/_GPIO2
I2S_DD_/_GPIO3
NC
FB2
B120R/0603
（FB DCR<=25mOh）
FB3
B120R/0603
（FB DCR<=25mOh）
（E513 33nF）
CN5
CON_LVDS
LVDS1_P
LVDS1_N
LVDS2_P
LVDS2_N
POW_12V
GND
MFD_POW
CM100R/0805
ARM_3V3
可以拉到1.8或3.3V
NC：3V3逻辑
LVDS_1V8
TOUCH_SDA
TOUCH_CLK
TP_INT
（E513 22uF）
LVDS_PDB
BL_EN
BL_PWM
MFD上PWM/EN 均走了I2C协议
此处为预留，且可以交换
注意：无连接的管脚配置为GPIO输出。
U15
SY6307BSCC
IN
OUT
EN
GND
BIAS
ADJ
PAD
D16
1N4007
（1V1 335~469mA）
（VFB 0.8V）
PD=1.4W
（PAD 焊盘接地散热）
LVDS0-D0N
LVDS0-D0P
LVDS0-D1N
LVDS0-D1P
LVDS0-D2N
LVDS0-D2P
LVDS0-D3N
LVDS0-D3P
LVDS1-D0N
LVDS1-D0P
LVDS1-D1N
LVDS1-D1P
LVDS1-D2N
LVDS1-D2P
LVDS1-D3N
LVDS1-D3P
LVDS1-CLKN
LVDS1-CLKP
LVDS0-CLKN
LVDS0-CLKP
调试时波形不好考虑MOS管
TP_INT
TOUCH_INT
Q17
2SC9013
LVDS_1V8
ARM_3V3
MODE_SEL0
MODE_SEL1
LVDS
TI DS90UB947TRGCTQ1