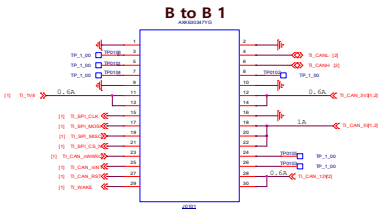

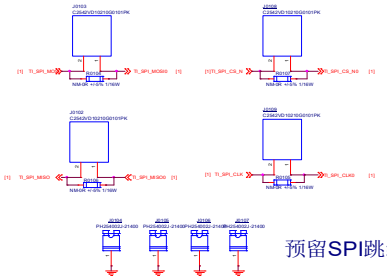

预留SPI跳线调试口

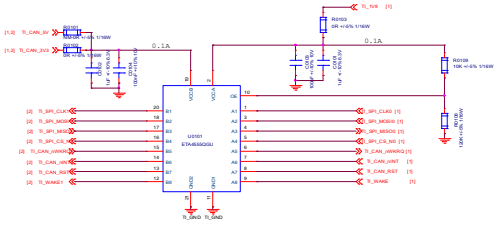

TE-A螺丝孔
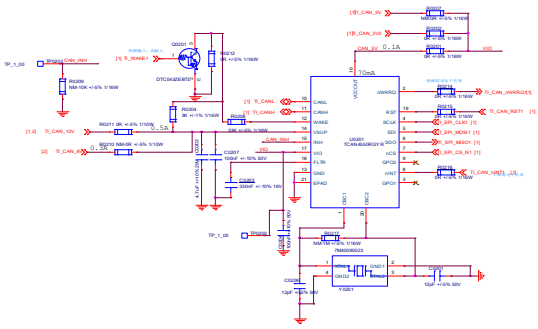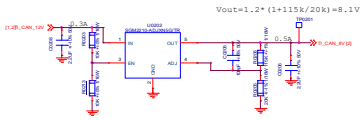
CAN