Type：187mA 再次确认一下电流

A Sample：Logic需要将Pin18/23/37用导线连在一起

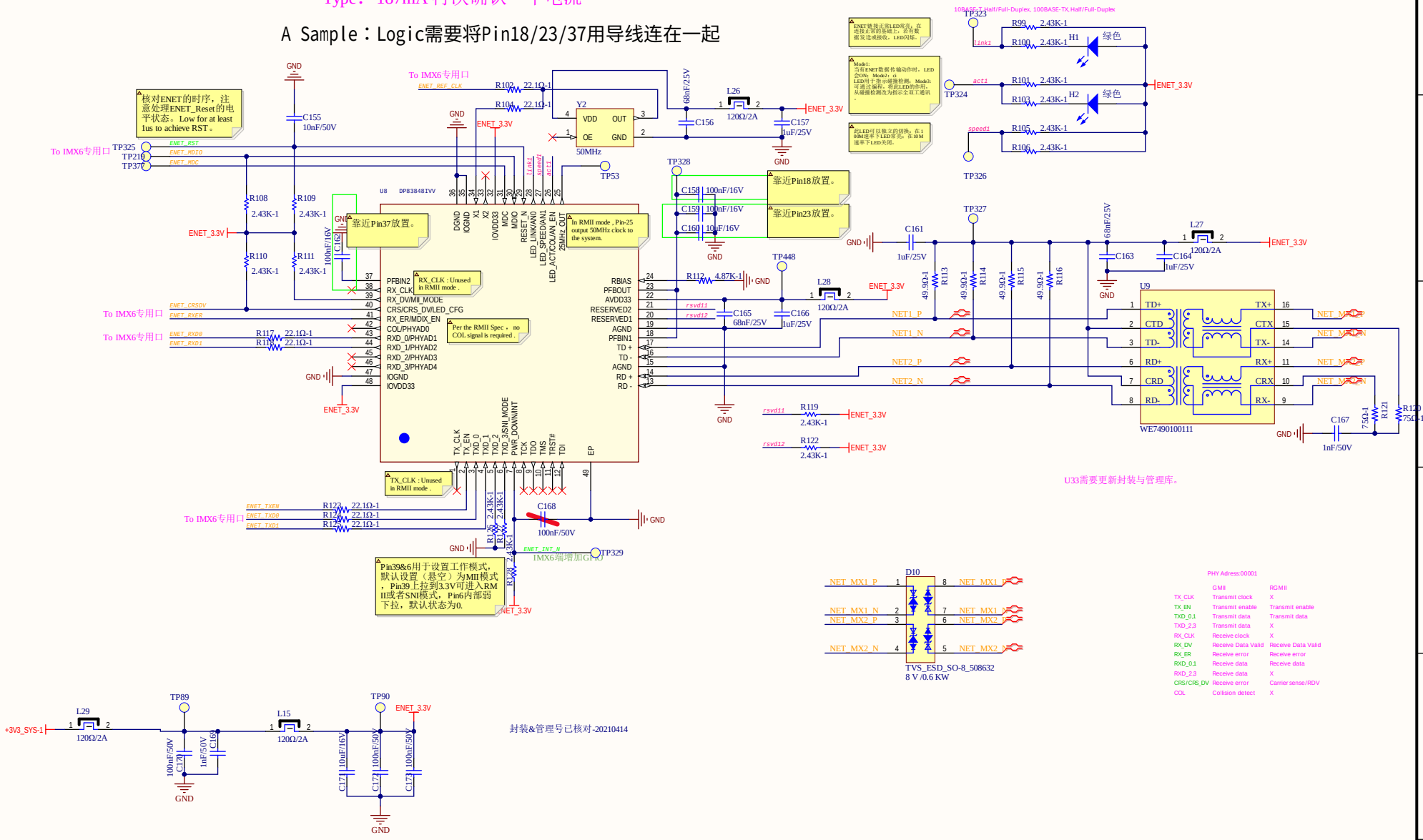

材 料							
设 计		工 艺		阶 段	版 次	比 例	重 量
校 对		标准化					
审 核		批 准		共 张		第 张	

WIKA MOBILE CONTROL