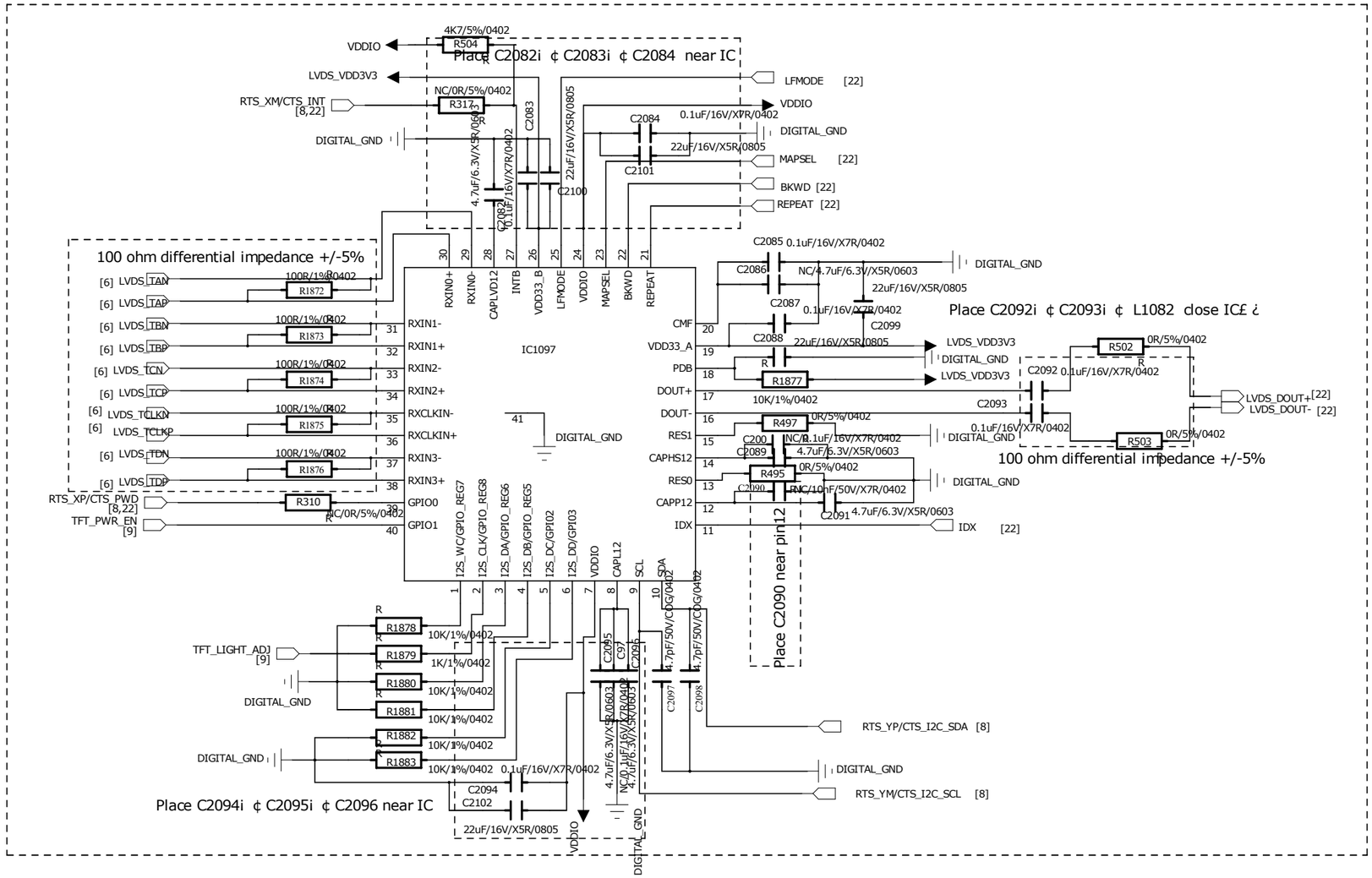

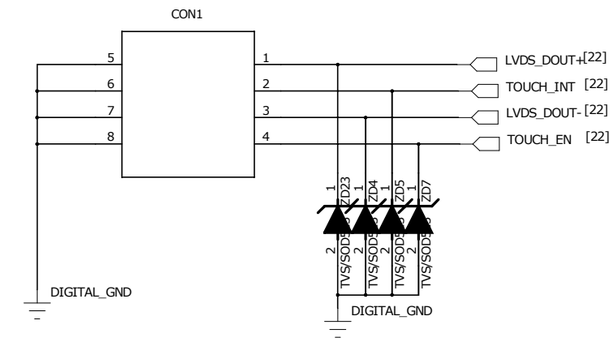

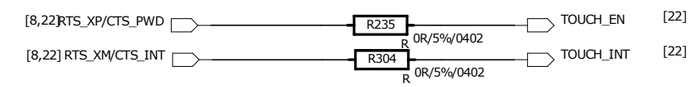

AM915:

C97: ADD

C2095: NC

R495: NC,C2090:0.1uF

C2089: NC,C200:0.1uF

R497:NC
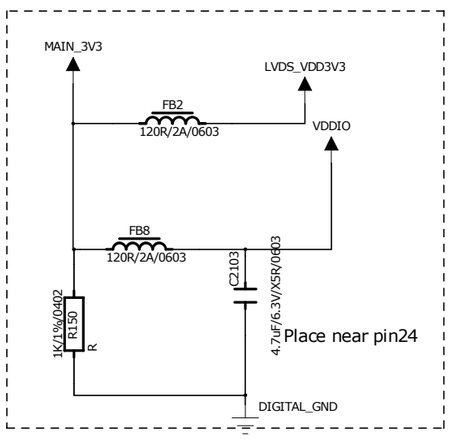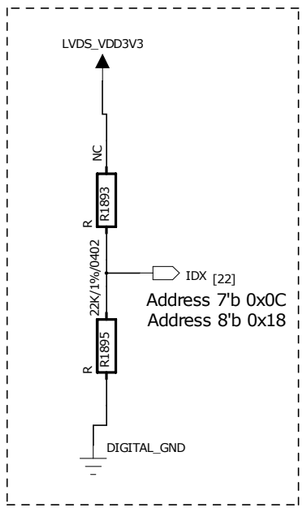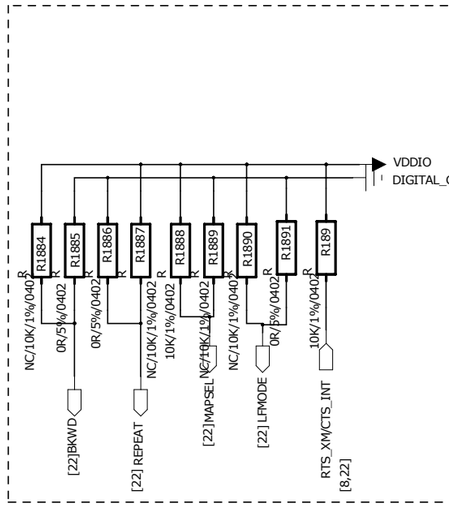
LVDS 100R:NC