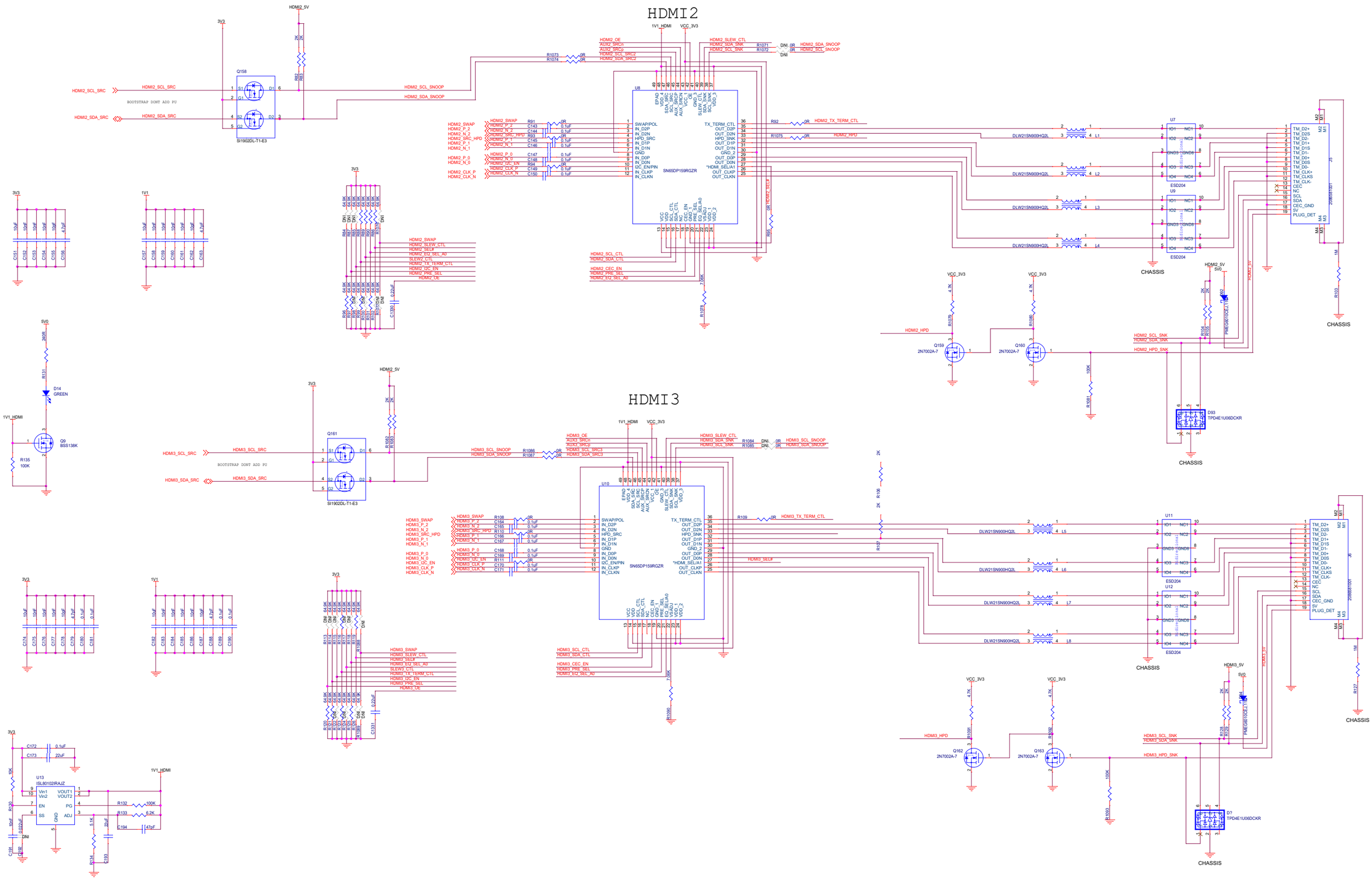
HDMI2
HDMI3
SN65DP159RGZR
SI1902DL-T1-E3
ESD204
TPD4E1U06DCKR
CHASSIS
BOOTSTRAP DONT ADD PU