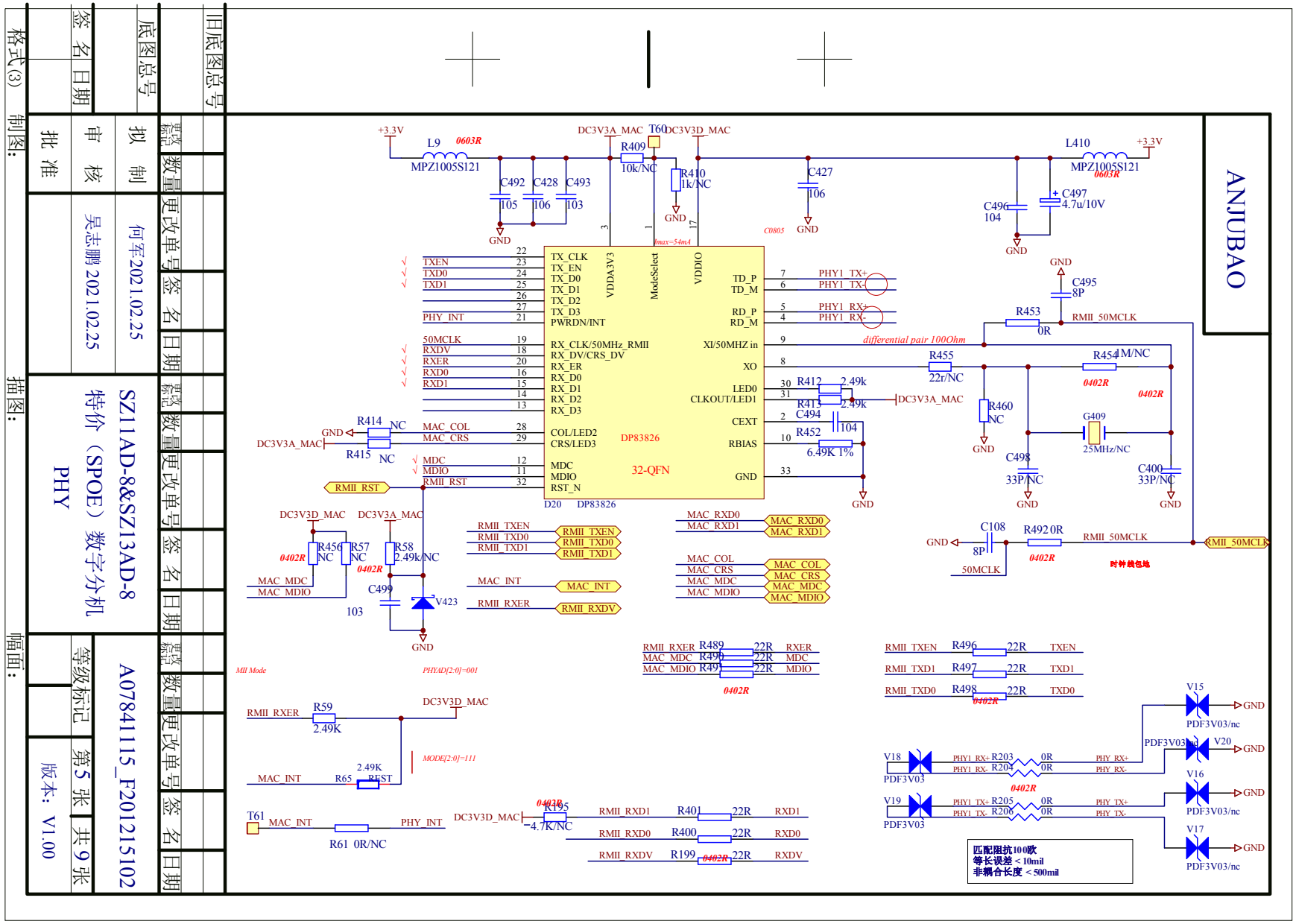
ANJUBAO
SZ11AD-8&SZ13AD-8
特价（SPOE）数字分机
PHY
A07841115_F201215102
版本：V1.00
第5张
共9张
何军2021.02.25
吴志鹏2021.02.25
DP83826
32-QFN
differential pair 100Ohm
匹配阻抗100欧
等长误差 < 10mil
非耦合长度 < 500mil
时钟线包地