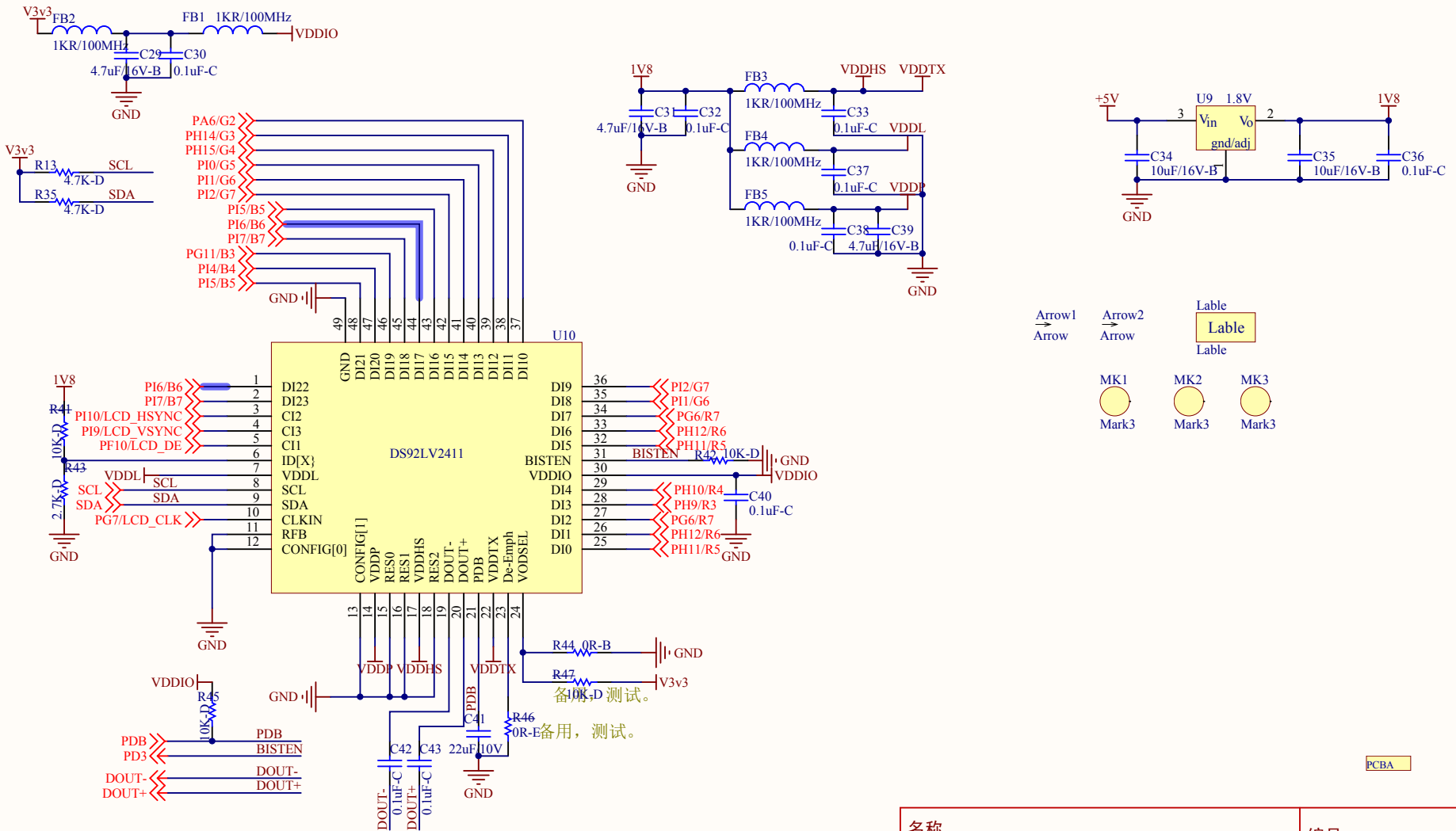

名称	STM32F439EXT_LCD.SchDoc					编号	
	签名	日期		签名	日期	PCB料号	102541
编制			审核			版本	V4.2
校对			工艺			阶段	stage
ITECH			标准化			A4	* / *
			批准				