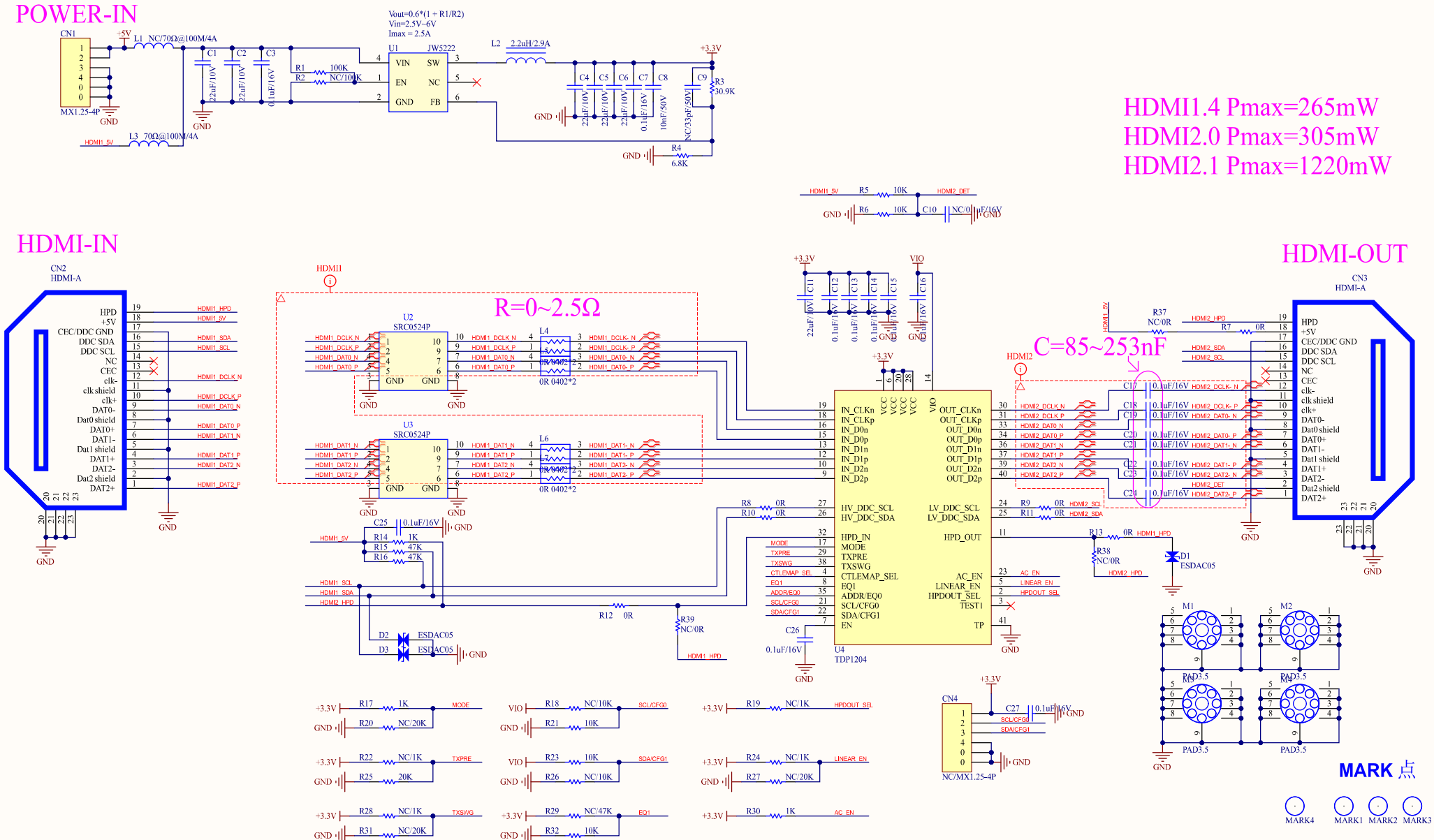


| EQ1 | EQ0 | EQ SET |
|---|---|---|
| 0 | 0/R/F/1 | 0/1/2/3 |
| R | 0/R/F/1 | 4/5/6/7 |
| F | 0/R/F/1 | 8/9/10/11 |
| 1 | 0/R/F/1 | 12/13/14/15 |

| | | |
|---|---|---|
| 文件名：HDMI2.1_EQ.SchDoc | | |
| 图纸大小：A3 | 序号： | 版本号： |
| 日期：2024/9/4 | 时间：9:55:33 | 页码：第 1 共 1 |
| 制图： | 审核： | |
| 文件路径：E:\panc\45 均衡器电路 \01 TDP1204\HDMI2.1 EQ Project\HDMI2.1 EQ.SchDoc | | |

KTC
深圳市康冠医疗设备有限公司