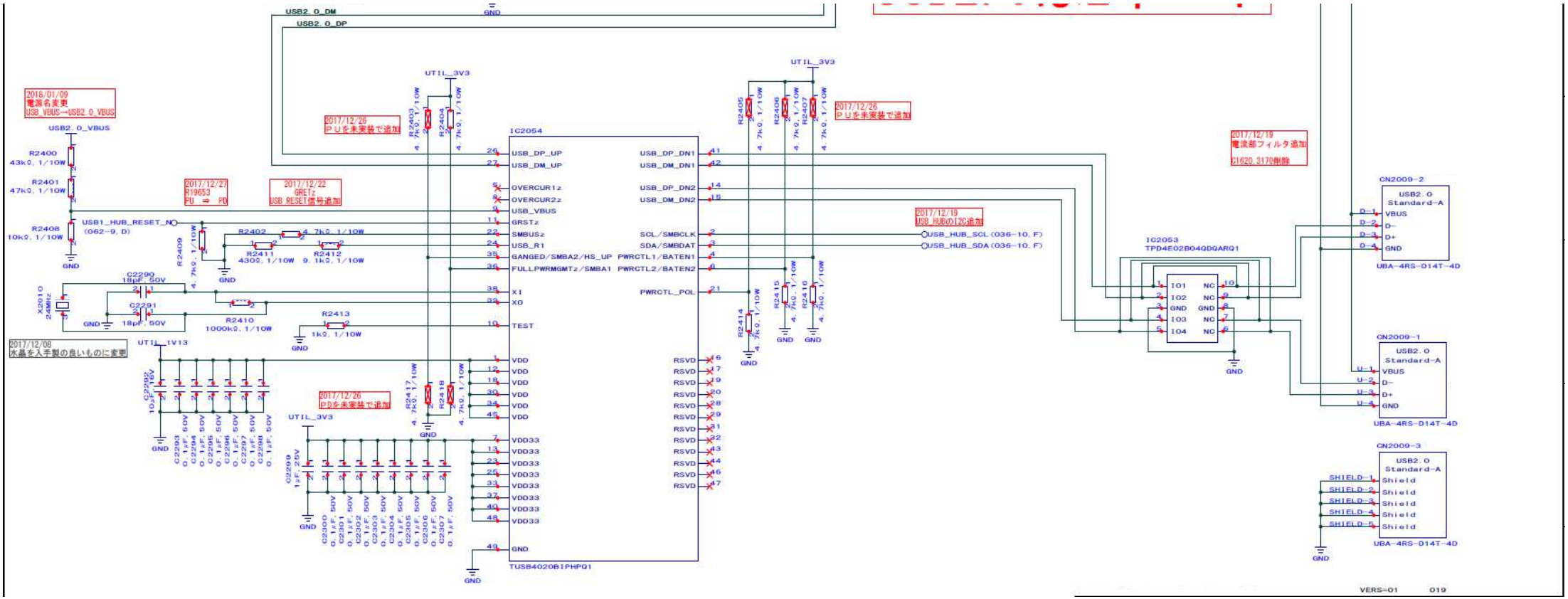
2018/01/09
電源名変更
USB_VBUS→USB2_0_VBUS
2017/12/26
PUを未実装で追加
2017/12/27
R19653
PU ⇒ PD
2017/12/22
GRETz
USB RESET信号追加
2017/12/19
電流部フィルタ追加
C1620,3170削除
2017/12/19
USB_HUBのI2C追加
2017/12/26
PDを未実装で追加
2017/12/08
水晶を入手製の良いものに変更
IC2054
TUSB4020B1PHPQ1
IC2053
TPD4E02B04QDQARQ1
CN2009-2
CN2009-1
CN2009-3
USB2_0_DM
USB2_0_DP
USB2_0_VBUS
USB1_HUB_RESET_N
USB_HUB_SCL (036-10, F)
USB_HUB_SDA (036-10, F)
UTIL_3V3
UTIL_1V13
GND
VERS-01 019