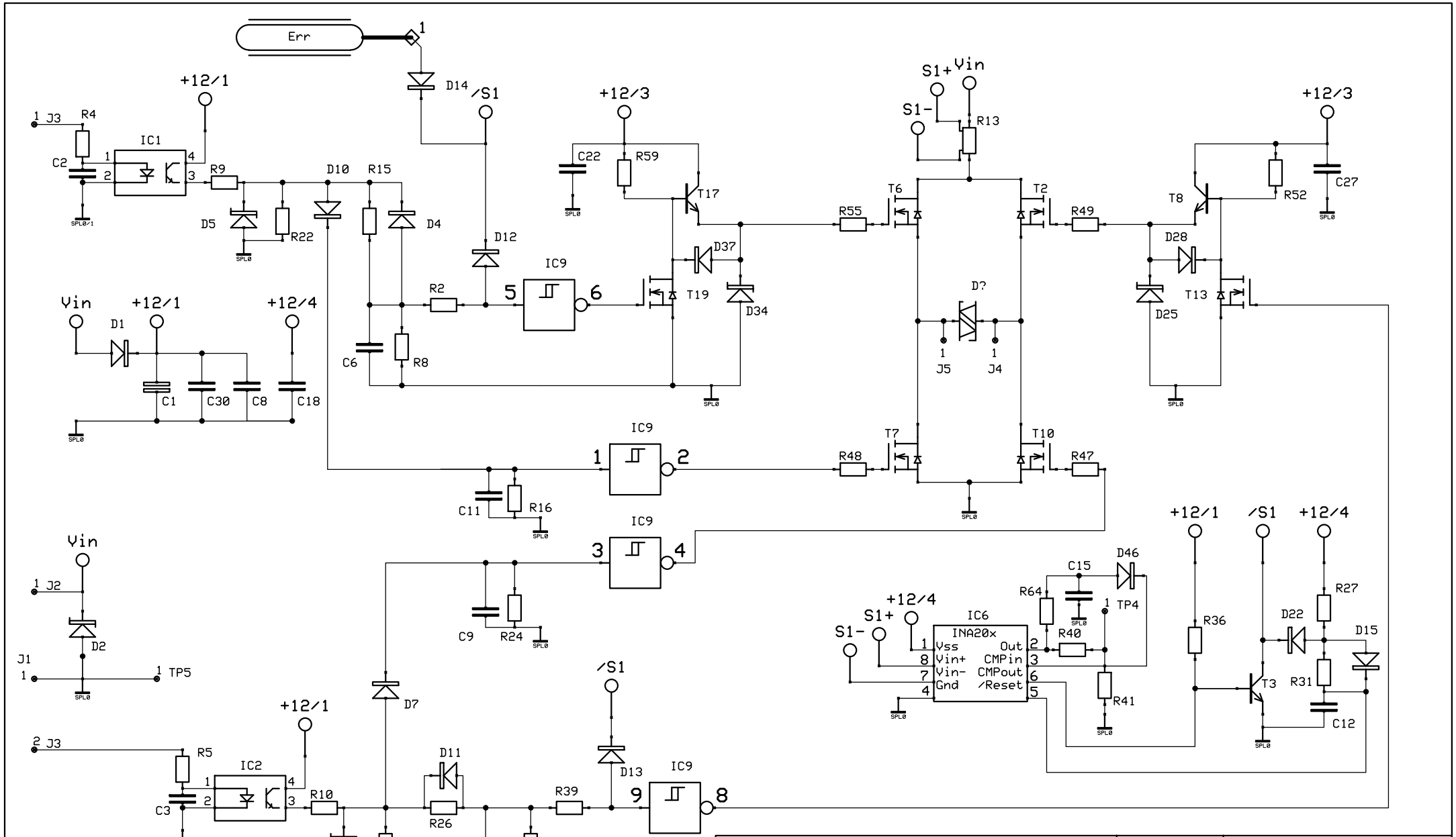

Modell:	Föreg.:	Datum: 1/2
Ritad av: Y-teknik elektronik AB		Rit.nr.: