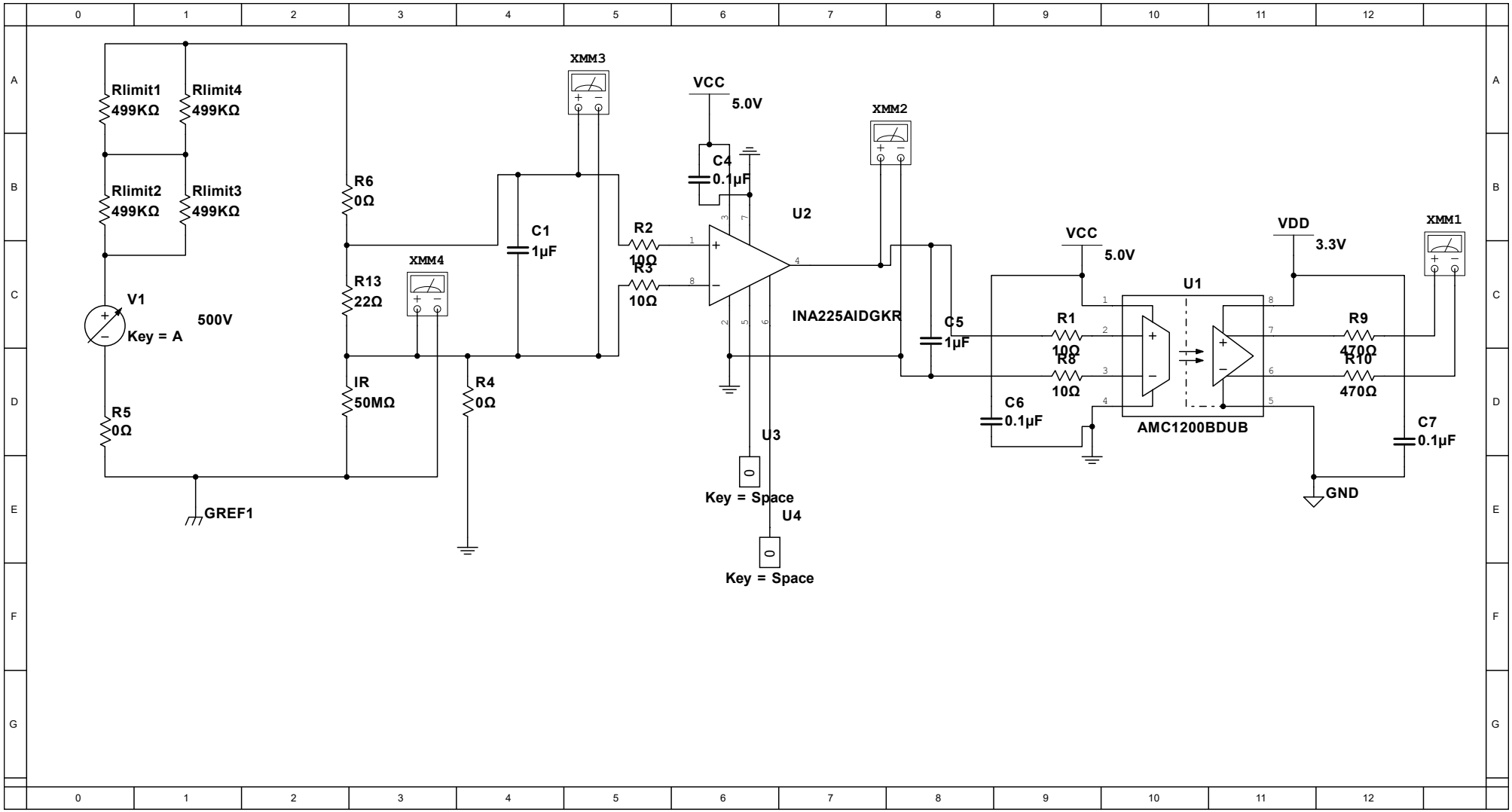
Rlimit1
499KΩ
Rlimit4
499KΩ
Rlimit2
499KΩ
Rlimit3
499KΩ
V1
Key = A
500V
R5
0Ω
GREF1
R6
0Ω
R13
22Ω
IR
50MΩ
XMM4
R4
0Ω
C1
1µF
XMM3
R2
10Ω
R3
10Ω
VCC
5.0V
C4
0.1µF
U2
INA225AIDGKR
U3
Key = Space
U4
Key = Space
XMM2
C5
1µF
VCC
5.0V
R1
10Ω
R8
10Ω
C6
0.1µF
U1
AMC1200BDUB
VDD
3.3V
R9
470Ω
R10
470Ω
XMM1
C7
0.1µF
GND