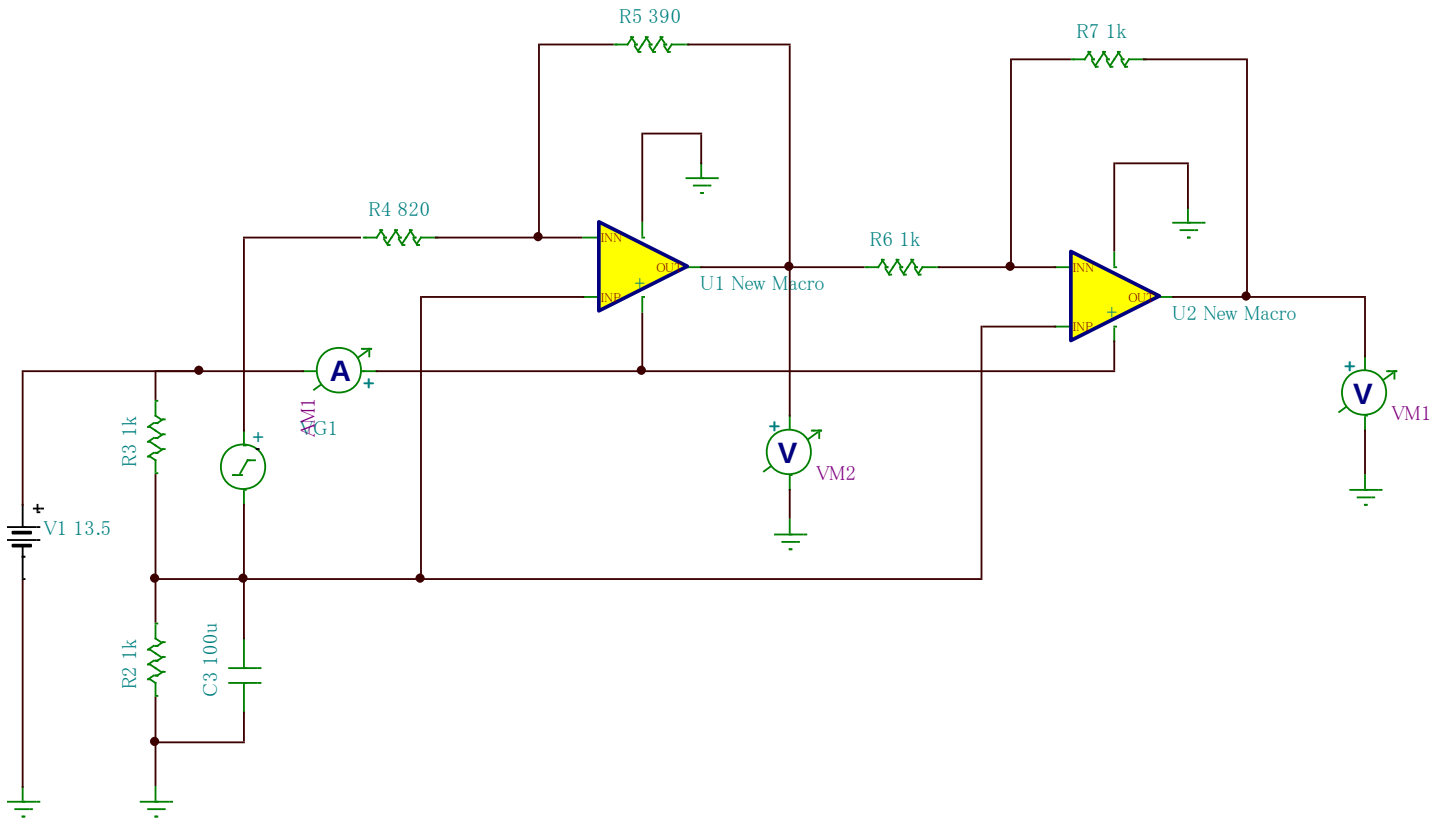
R5 390
R7 1k
R4 820
R6 1k
INN
OUT
INP
U1 New Macro
U2 New Macro
A
AM1
AG1
V
VM2
VM1
R3 1k
V1 13.5
R2 1k
C3 100u