DEĞİŞİKLİK				
Onay	Rev	Tarih	Tanimi	Yapan

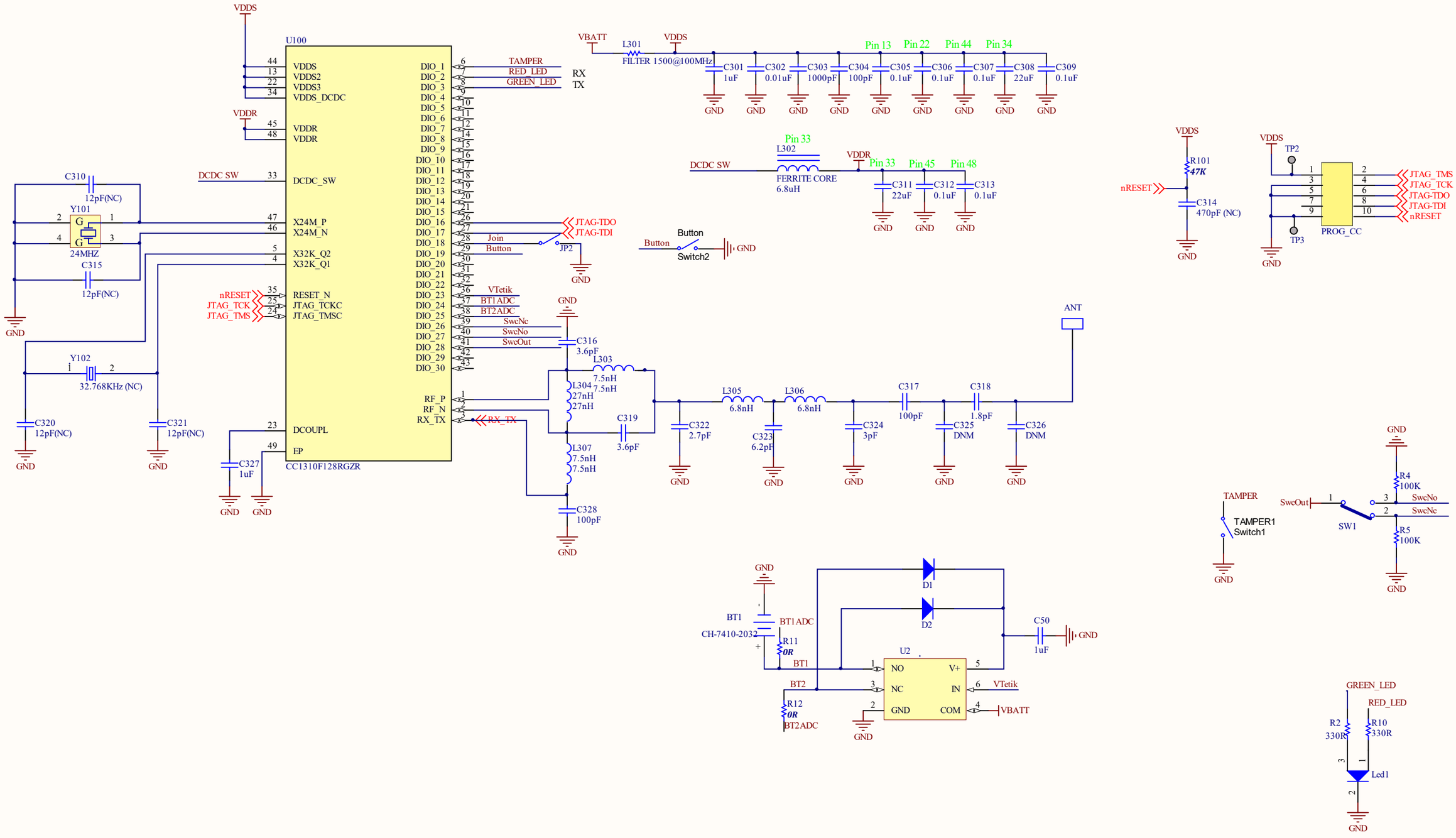

Proje Adı :	Tarih :	Cannot open file A:\Eski Dosyalar[redacted] Templates[redacted]go.bmp
Kart Adı :	Malzeme :	
Çizen :	Resim No :	
Revize Eden :	Kayıt Yeri :	
Kontrol Eden :		
Onay :	Ölçek : 1/1	
Açıklama :	Sayfa : 1/1	