交流永磁同步伺服电机规格书

峰韵电子

外形尺寸

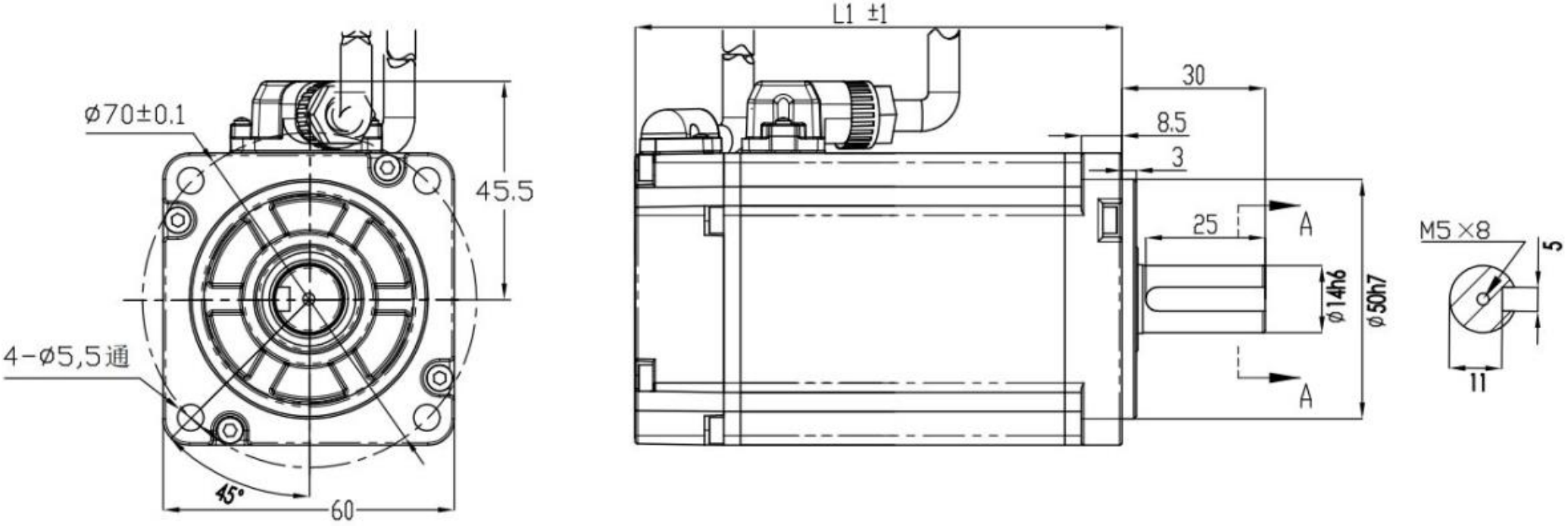

基本参数 / Basic Parameters

额定功率 (Kw): Rated Output(Kw):	0.4	极数： Number Of Poles:	10	保持制动器扭矩 (N.m) ： Static Torque (N.m) ：	–	保持制动器工作电压(V): Rated Voltage(V):	–
额定电压 (V): Rated Voltage(V):	36	耐热等级： Vibration Class：	F	绝缘电阻 (MΩ): Insulation Resistance(MΩ):	DC500V，>20MΩ	噪音(dB): Noise(dB):	≤60dB，无异响/None Special Noise

额定转速 (rpm): Rated Speed(rpm):	3000	最高转速(rpm): Max. Speed(rpm):	3200	工作时间： Time Rating：	连续 Continuous	振动等级： Vibration Class：	V 15
额定电流 (A): Rated Current(A):	14.5	瞬时最大电流 (A): Instantaneous Max. Current(A):	29	环境温度： Ambient Temperature：	0～+40℃	环境湿度： Ambient Humidity：	20～80%不结露20～ 80% No Condensation
额定扭矩 (N.m): Rated Torque(N.m):	1.27	瞬时最大扭矩 (N.m): Instantaneous Peak Torque(N.m):	2.54	励磁方式: Excitation:	永磁式 Permanent Magnet	安装方式: Mouting：	法兰式 Flange Method
线电阻 (Ω): Line Resistance(Ω):	0.44±10%(25℃)	线电感 (mH): Line Inductance(mH):	0.45±10%	连接方式： Drive Method：	直接连接 Direct Drive	电机重量(Kg): Weight(Kg):	
线反电势 (V/krpm): Line Back Emf.(V/krpm):	9.2±10%	力矩系数 (N.m/A): Torque Coefficient(N.m/A):	0.154±10%	保护方式: Enclosure：	全封闭，自冷IP65(轴贯通部分除外) Totally Enclosed, Self-cooled, Ip65(except For Shaf T Opening).		
转子惯量(kg.m²×10-⁴): Rotor Moment Of Inertia(kg.m²×10-⁴):	0.58±10%	反馈元件： Feedback Component:	增量式 2500PPR	旋转方向： Rotation Direction：	正转指令从负载侧看为逆时针方向旋转 Counterclockwise(CCW)		

※额定转矩表示安装在200×200×6的铝制散热板上且在环境温度40℃时的连续容许转矩值。/Rated torque is the continuous allowable torque at 40℃ with an Al heatsink of200×200×6

编码器零点与电机相位关系

Phase Relationship Of Encoder Zero Point And Motor

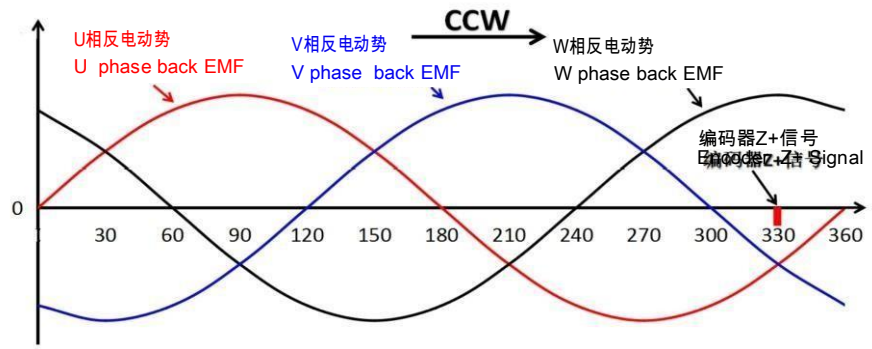

转矩—转速特性 / torque-speed Characteristics

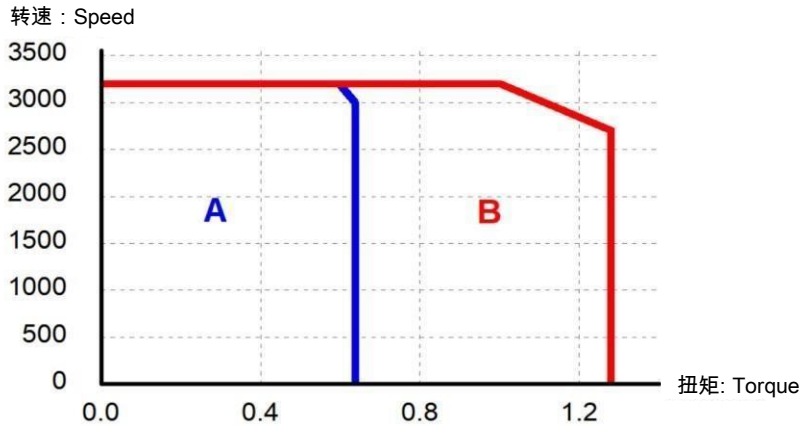

A:连续使用 区域/Continuous Duty Zone

B:反复 使用区域/Intermittent Duty Zone

过载特性曲线 / Overload Characteristics

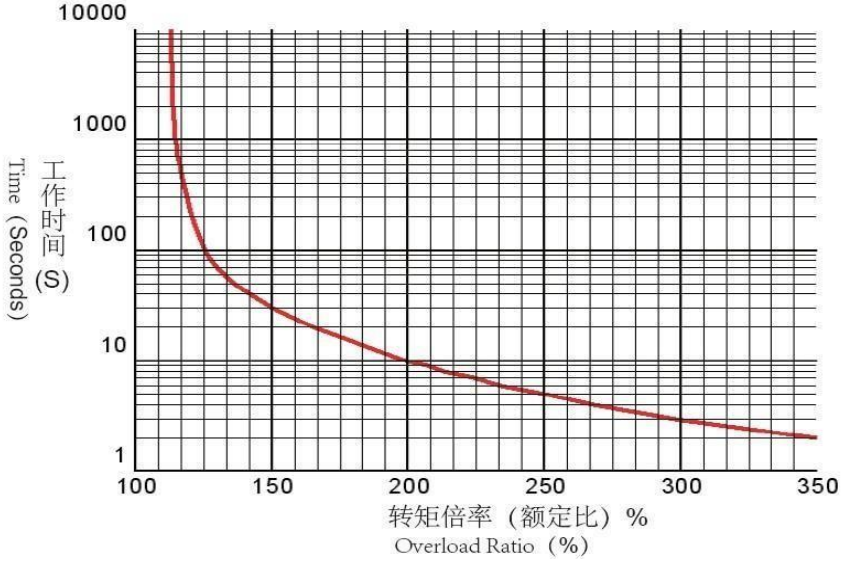

工作时间在电机环境温度40℃以及热起动的条件下设定

The characteristics is measured in the warm-boot conditions at 40℃

- 上述过载特性并不保证100%以上输出的连续使用
- 使用时，请确保有效转矩在“转矩-转速特性”的连续使用范围内
- 由于产品改良或规格变更，我们会适时对规格书进行更新， 请关注相关信息，恕不另行通知 。

- The above characteristics do not supply 100% output for continuous running ; Please make sure that the effective torque is in the range of T -N characteristics' continuous duty zone
- Specification are subject to change without notice for ongoing product modification and improvement,please pay more attentions to the ralated information.