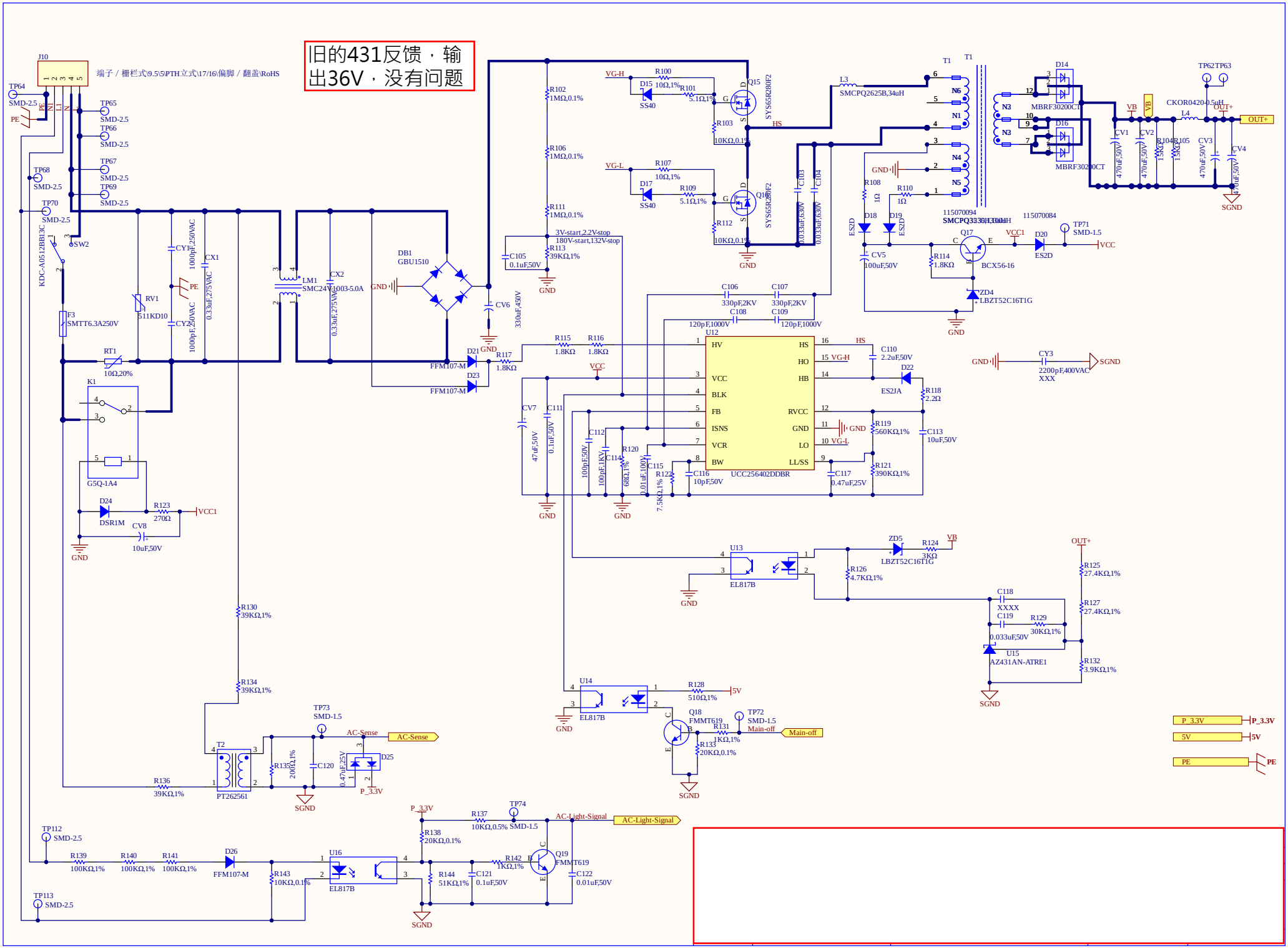旧的431反馈，输出36V，没有问题