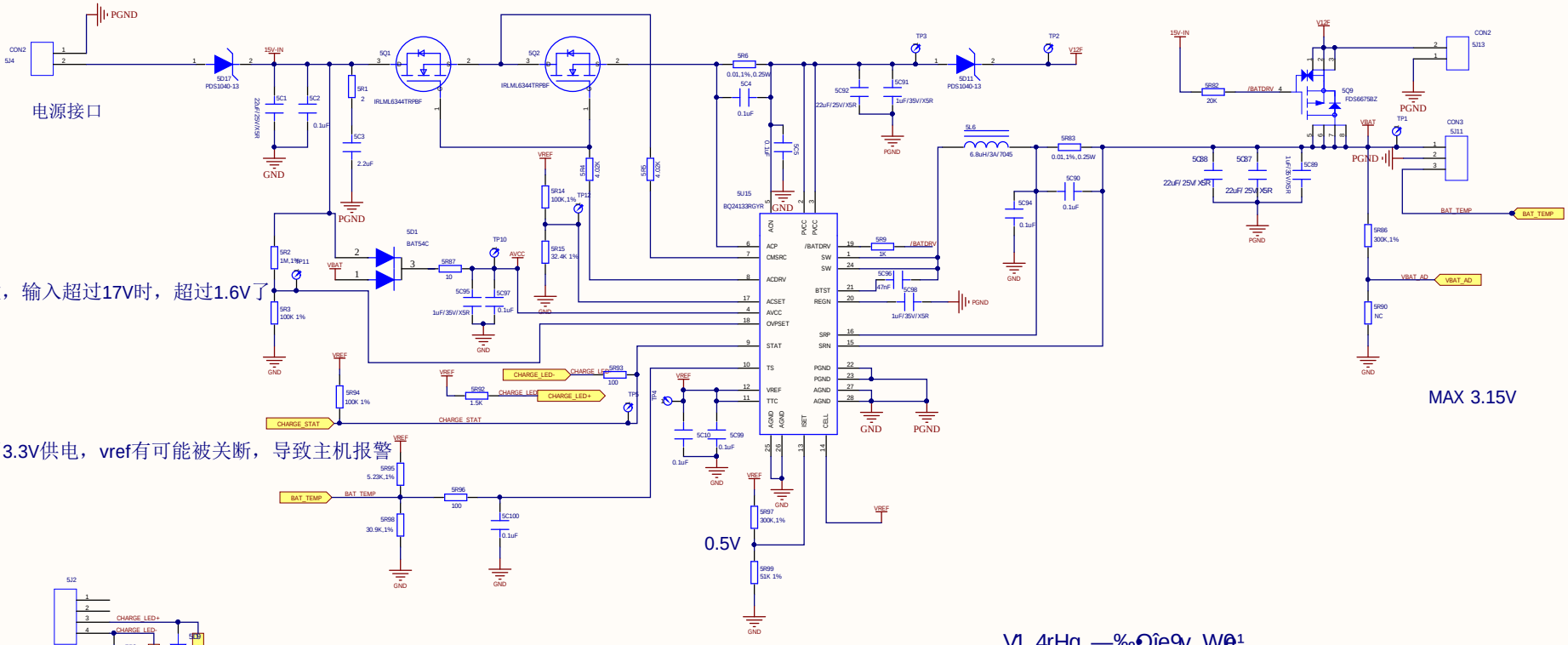

V1. 4rHg, —‰ÔÎie9v„ W0¹

R15—‰ÔÎie9R0N;g•N

R23ÔÎie9b 54Kÿ QEi5u5mA2. 5Aÿ O•_–QEi5N:0. 5C

设计		沈阳雷卓激光医疗器械有限公司			
审核					
批准					
Title	主电路板				
Size	B	Number	U8803-6	Revision	A
Date		Sheet 6 of 10			