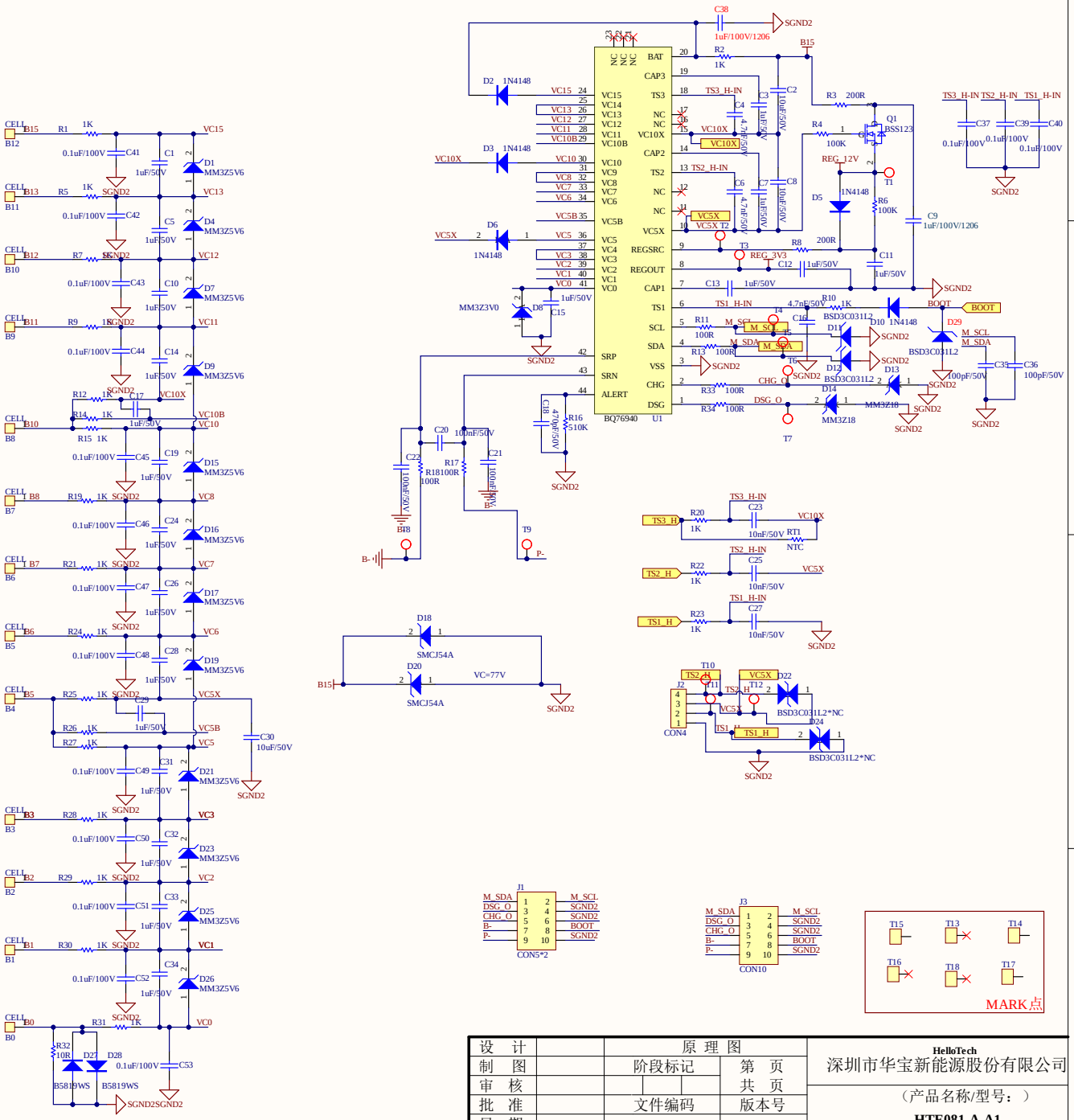

设　计		原 理 图		HelloTech 深圳市华宝新能源股份有限公司
制　图		阶段标记	第　页	（产品名称/型号：）
审　核			共　页	
批　准		文件编码	版本号	HTE081-A-A1
日　期				