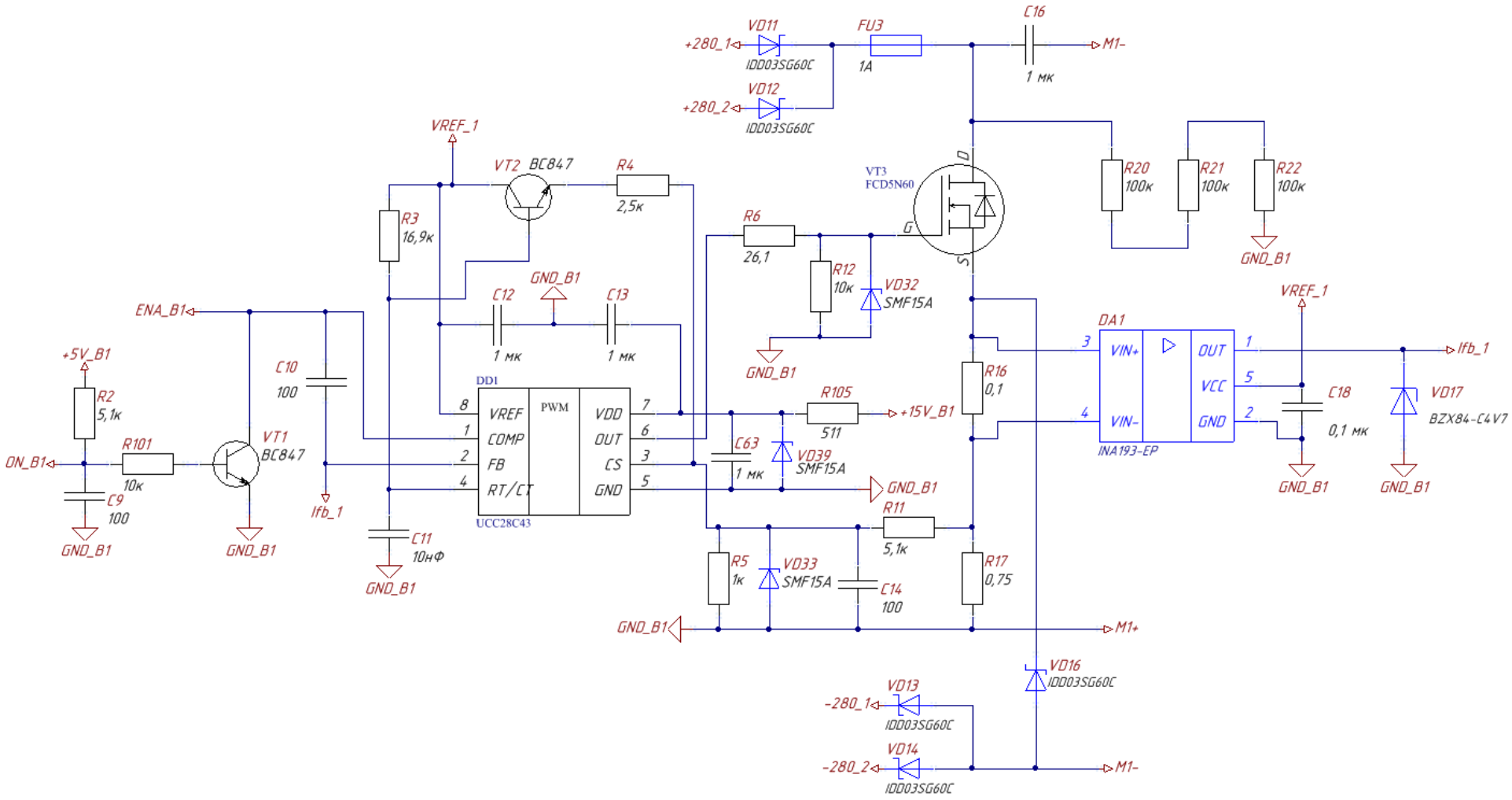
+280_1
VD11
IDD03SG60C
FU3
1A
C16
1 мк
M1-
+280_2
VD12
IDD03SG60C
VREF_1
VT2 BC847
R4
2,5к
R3
16,9к
VT3
FCD5N60
D
G
S
R20
100к
R21
100к
R22
100к
GND_B1
R6
26,1
R12
10к
VD32
SMF15A
C12
1 мк
C13
1 мк
ENA_B1
+5V_B1
R2
5,1к
C10
100
DD1
VREF
COMP
FB
RT/CT
PWM
VDD
OUT
CS
GND
UCC28C43
R105
511
+15V_B1
C63
1 мк
VD39
SMF15A
R16
0,1
DA1
VIN+
VIN-
OUT
VCC
GND
INA193-EP
Ifb_1
C18
0,1 мк
VD17
BZX84-C4V7
ON_B1
R101
10к
VT1
BC847
C9
100
Ifb_1
C11
10нФ
R11
5,1к
R5
1к
VD33
SMF15A
C14
100
R17
0,75
M1+
VD16
IDD03SG60C
VD13
-280_1
IDD03SG60C
VD14
-280_2
IDD03SG60C
M1-

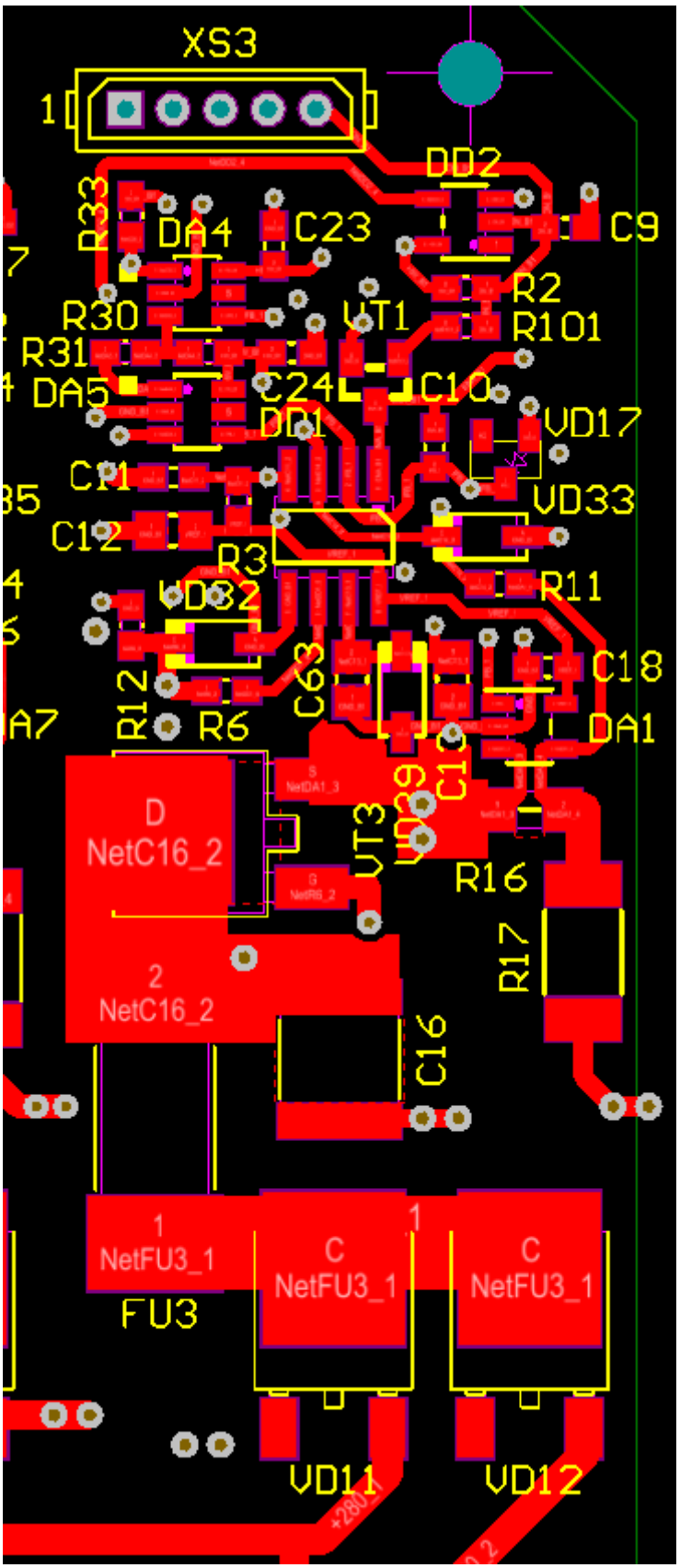
XS3
1
DD2
R33
DA4
C23
C9
R2
R30
VT1
R101
R31
DA5
C24
C10
DD1
VD17
C11
VD33
C12
R3
R11
VD32
C18
R12
R6
C63
DA1
D
NetC16_2
VT3
VD29
C19
R16
R17
2
NetC16_2
C16
1
NetFU3_1
FU3
C
NetFU3_1
C
NetFU3_1
VD11
VD12

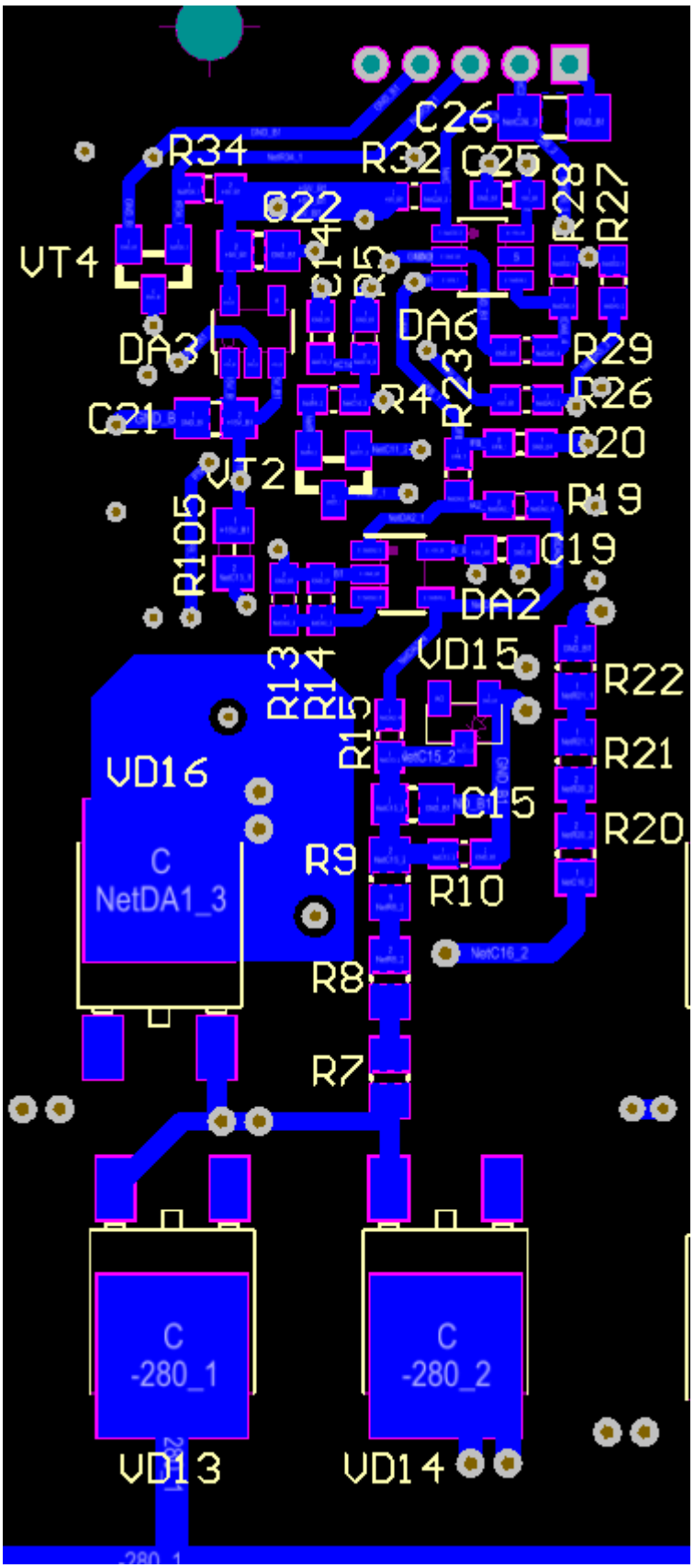
C26
R34
R32
C25
R28
R27
C22
VT4
C14
R5
DA6
DA3
R29
R23
R4
R26
C21
C20
VT2
R19
R105
C19
DA2
VD15
R13
R14
R22
R15
VD16
R21
C15
R20
C
NetDA1_3
R9
R10
R8
R7
C
-280_1
C
-280_2
VD13
VD14