# PD

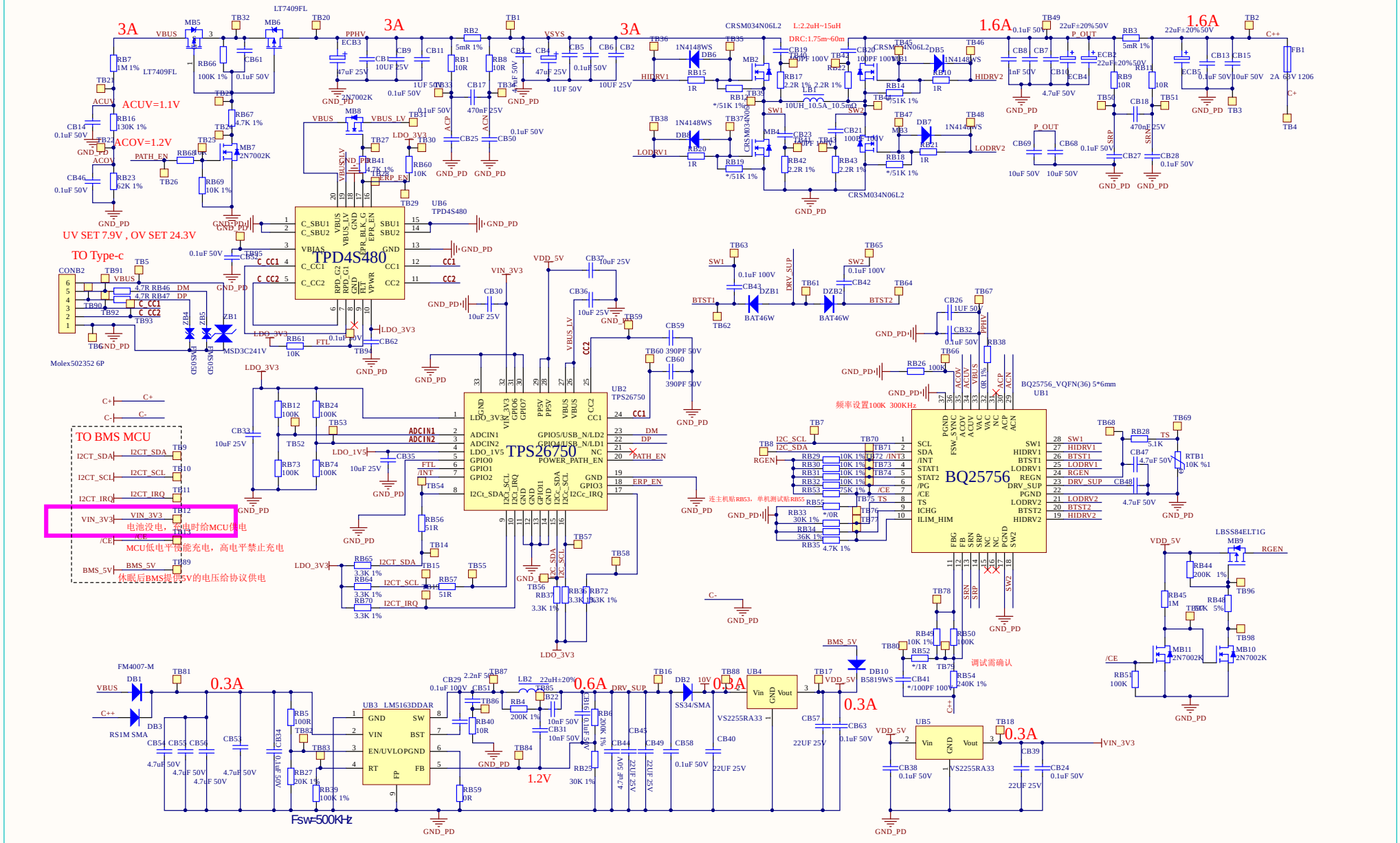
3A
3A
3A
1.6A
1.6A
ACUV=1.1V
ACOV=1.2V
UV SET 7.9V , OV SET 24.3V
TO Type-c
TPD4S480
TPS26750
BQ25756
BQ25756_VQFN(36) 5*6mm
频率设置100K 300KHz
TO BMS MCU
电池没电，充电时给MCU供电
MCU低电平可能充电，高电平禁止充电
休眠后BMS提供5V的电压给协议供电
连主机贴RB53，单机测试贴RB55
调试需确认
0.3A
0.6A
0.3A
0.3A
0.3A
1.2V
Fsw=500KHz
L:2.2uH~15uH
DRC:1.75m~60m
LT7409FL
UB6 TPD4S480
UB2 TPS26750
UB1 BQ25756
UB3 LM5163DDAR
UB4 VS2255RA33
UB5 VS2255RA33
Molex502352 6P
GND_PD