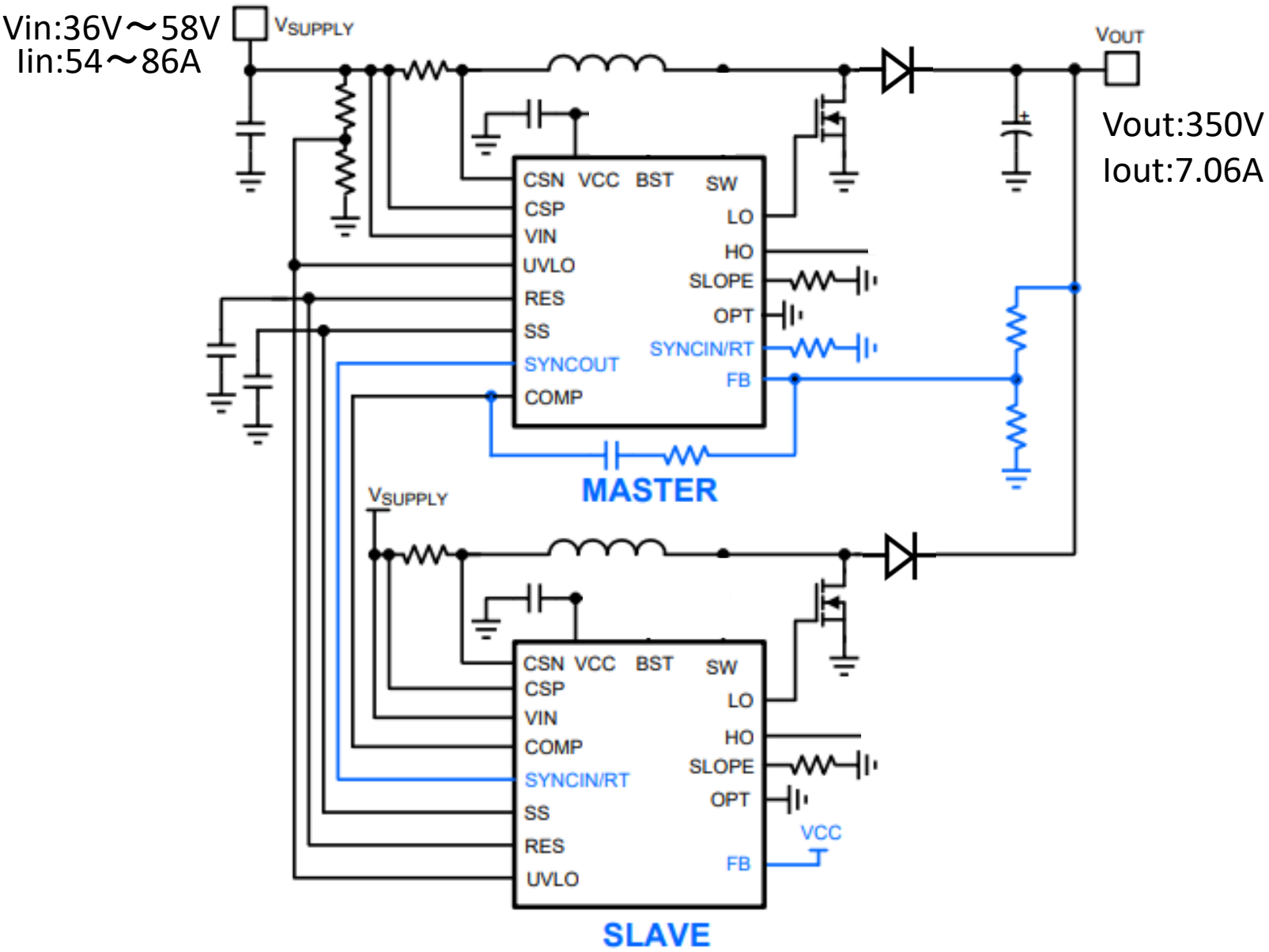
Vin:36V～58V
Iin:54～86A
VSUPPLY
VOUT
Vout:350V
Iout:7.06A
CSN VCC BST SW
CSP
LO
VIN
HO
UVLO
SLOPE
RES
OPT
SS
SYNCIN/RT
SYNCOUT
FB
COMP
MASTER
VSUPPLY
CSN VCC BST SW
CSP
LO
VIN
HO
COMP
SLOPE
SYNCIN/RT
OPT
SS
VCC
RES
FB
UVLO
SLAVE