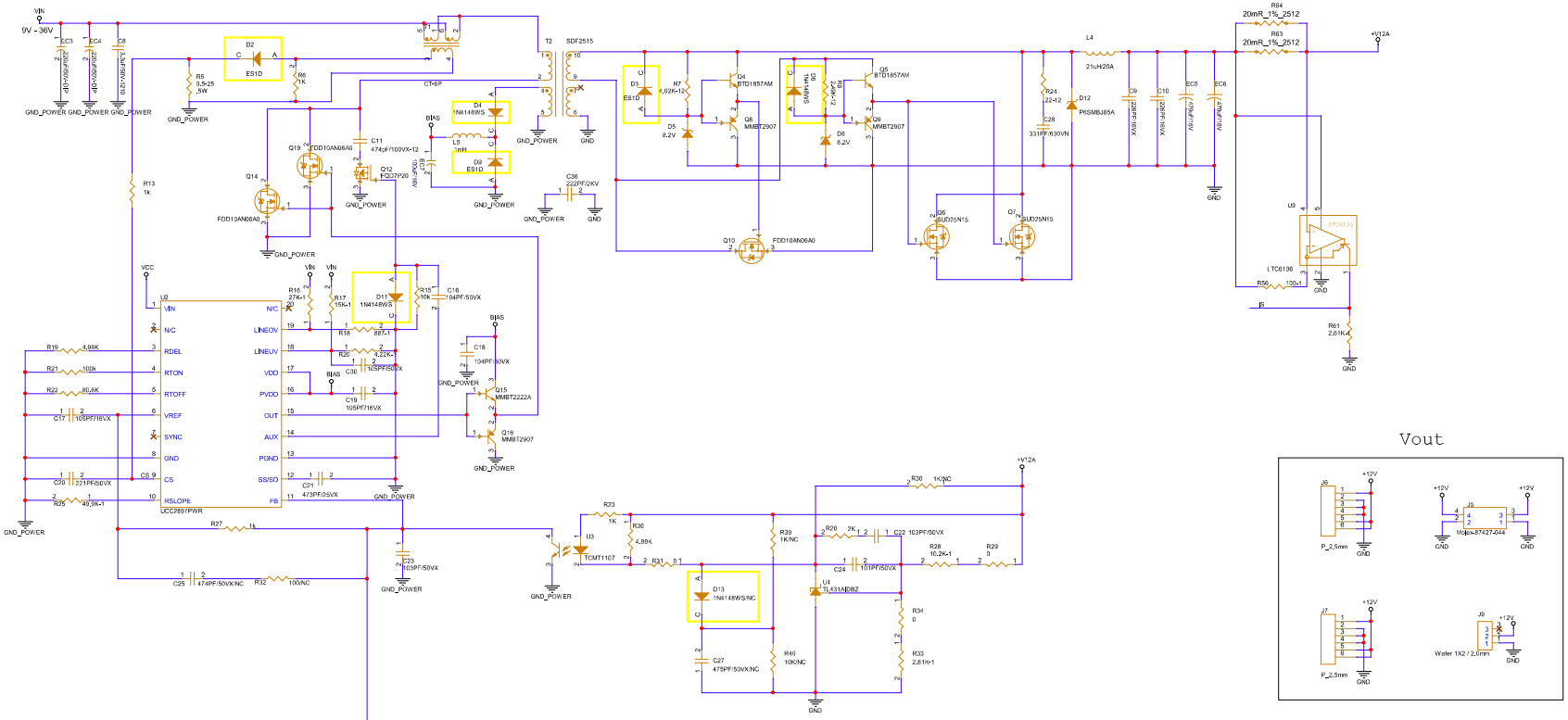

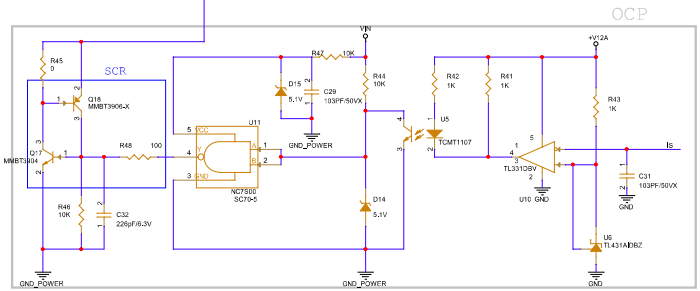
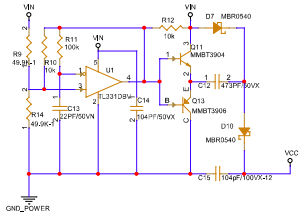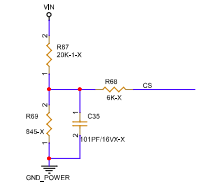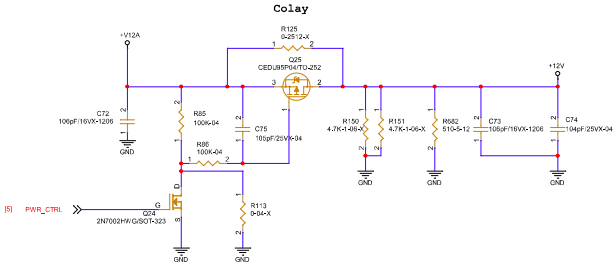
	Rev.A	Rev.B
R23	1K ohm	2K ohm
R26	2K ohm	10K ohm
R28	10.2K ohm	10K ohm
R29	0 ohm	49.9 ohm
R30	NC	1K ohm
R31	0 ohm	49.9 ohm
R32	NC	100 ohm
R33	2.61K ohm	2.61K ohm
R34	0 ohm	0 ohm
R36	4.99K ohm	NC
R39	NC	1K ohm
R40	NC	10K ohm
C22	103PF/50VX	222PF/50VX
C24	101PF/50VX	101PF/50VX
C25	NC	474PF/50VX
C27	NC	475PF/50VX
D13	NC	MMDL914T1