Connecteur USB-C

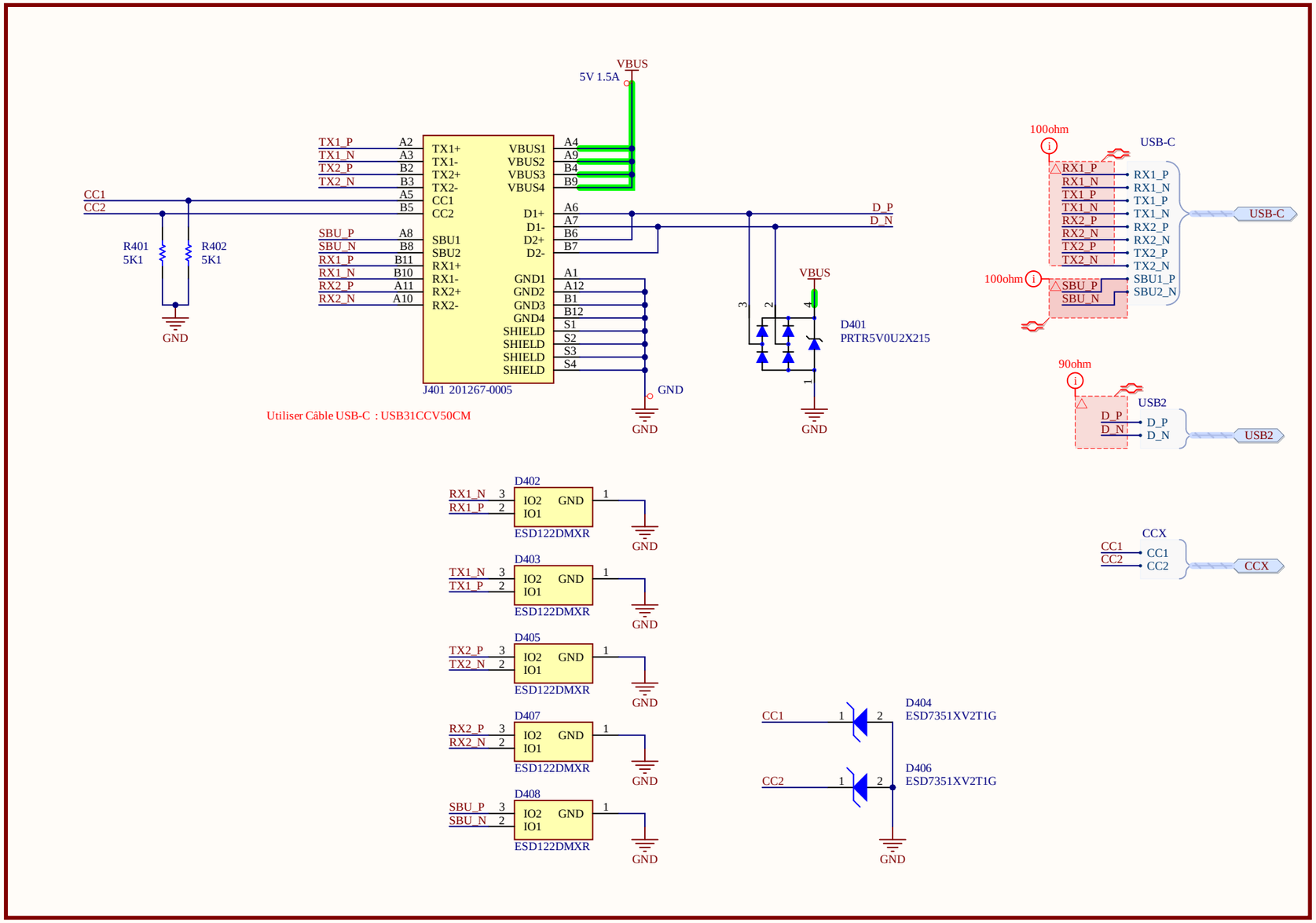

Projet: *E2-DEMO006*			
Title: *Connecteur USB-C*			*OpenIndus* *42 avenue du Général de Croutte* *31100 TOULOUSE* *FRANCE*
Size: A3	PN: DEMO006	Revision: AB01	
Date: 28/05/2025		Page 4 of 16	

Confidentiel - Les informations contenues dans ce document et tous les fichiers éventuellement attachés sont confidentiels.