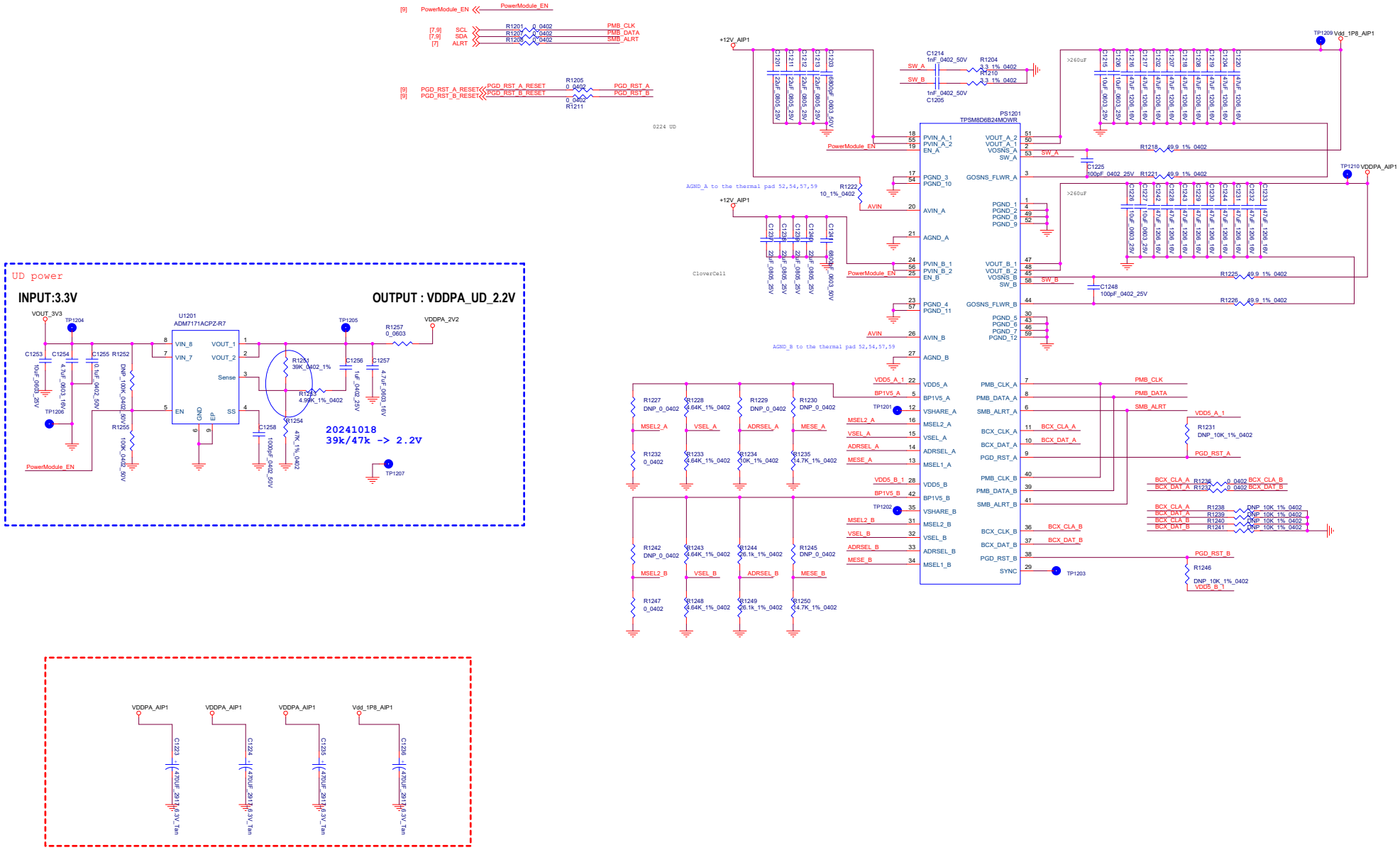Power Module