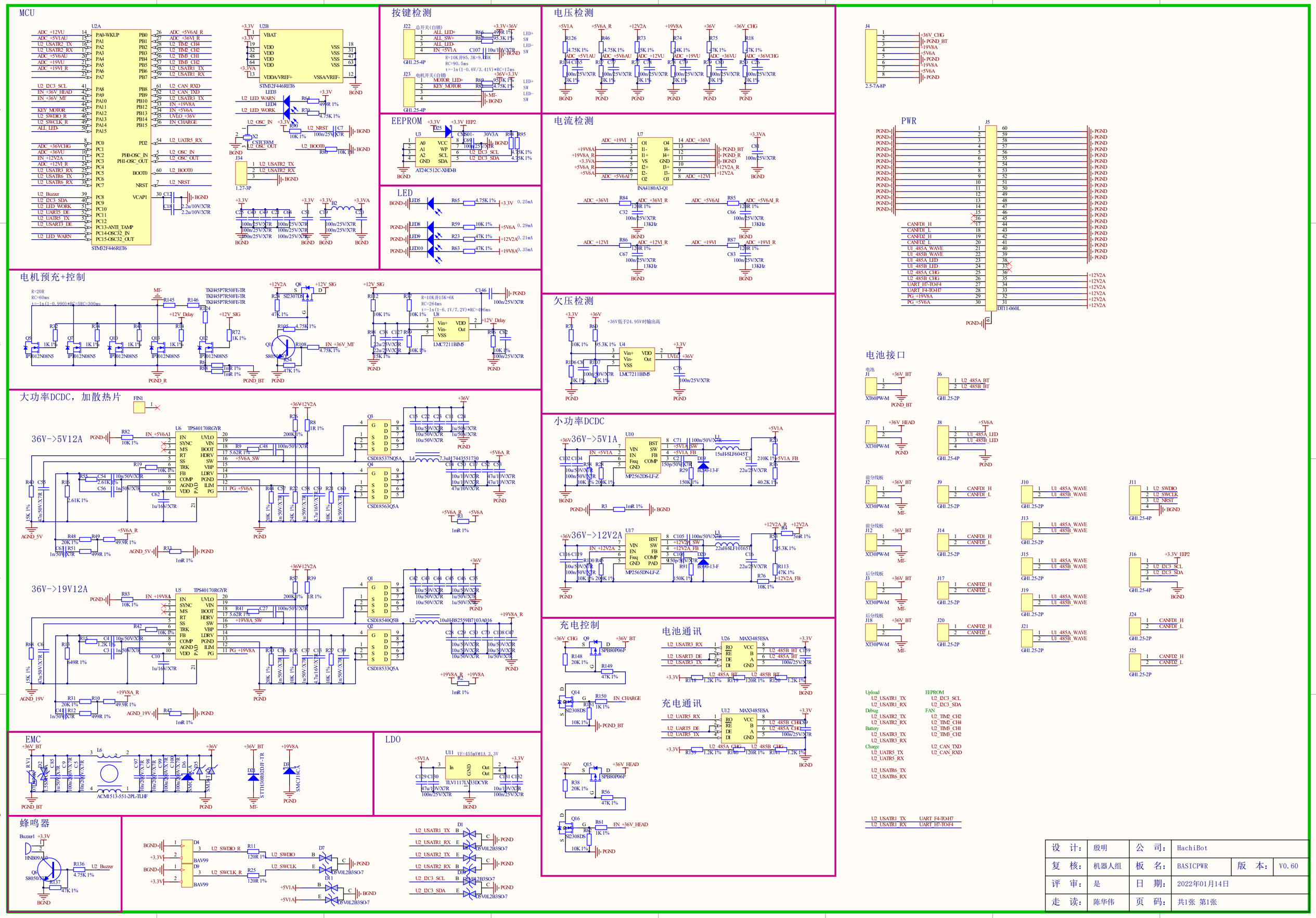

设　计：	殷明	公　司：	HachiBot		
复　核：	机器人组	板　名：	BASICPWR	版　本：	V0.60
评　审：	是	日　期：	2022年01月14日		
走　读：	陈华伟	页　码：	共1张 第1张		