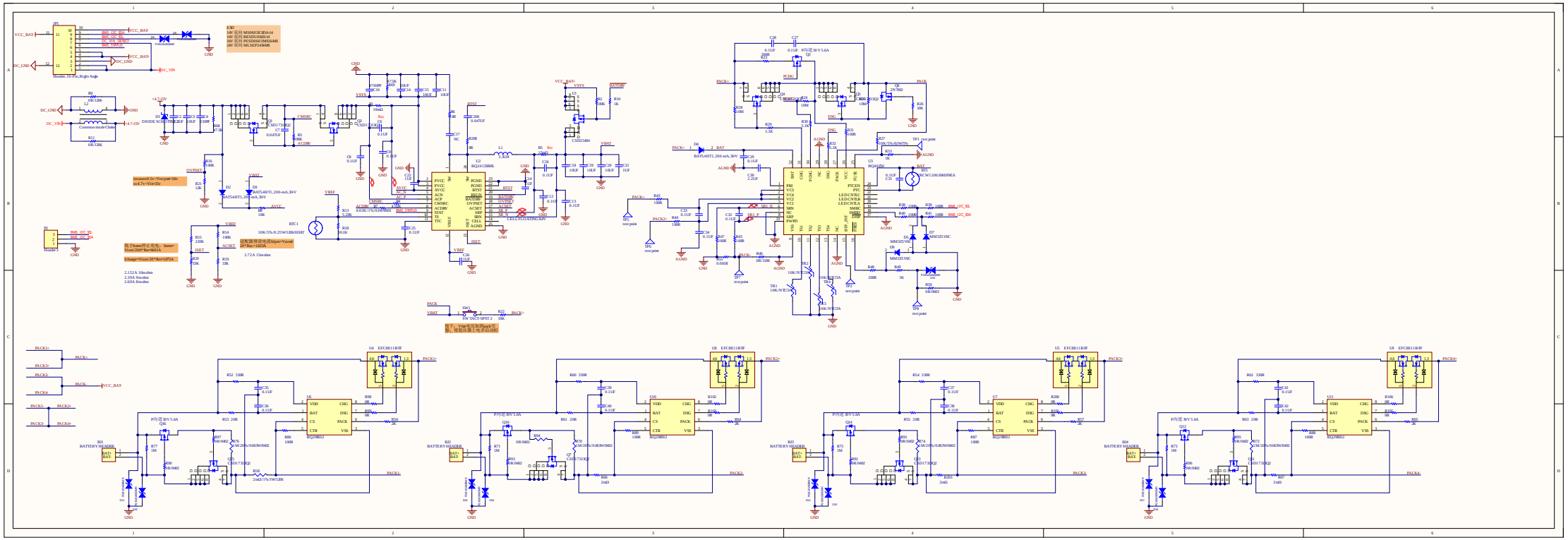
ESD
16V 双向 MS6603E3DA-14
14V 双向 BZXDU1M40-14
16V 双向 PESD6036UM5E4MS
24V 双向 MLSEP24BMS
Header, 10-Pin, Right Angle
Common mode Choke
DIODE SCHOTTKY
BQ24133RHL
BQ29800J2
EFC8811R-TF
BATTERY HEADER
P沟道 30V 5.6A
BAT54HT1,200-mA,30-V
MM3Z5V6C
PTCEN
LEDCNTLC
LEDCNTLB
LEDCNTLA
SMBC
SMBD
DTD
PFC
PCMC
PCMD
NC
DSG
PACK
VCC
FUSE
BTP_INT
TS1
TS2
TS3
TS4
TS5
TS6
TS7
TS8
TS9
TS10
TS11
TS12
TS13
TS14
TS15
TS16
TS17
TS18
TS19
TS20
TS21
TS22
TS23
TS24
TS25
TS26
TS27
TS28
TS29
TS30
TS31
TS32
TS33
TS34
TS35
TS36
TS37
TS38
TS39
TS40
TS41
TS42
TS43
TS44
TS45
TS46
TS47
TS48
TS49
TS50
TS51
TS52
TS53
TS54
TS55
TS56
TS57
TS58
TS59
TS60
TS61
TS62
TS63
TS64
TS65
TS66
TS67
TS68
TS69
TS70
TS71
TS72
TS73
TS74
TS75
TS76
TS77
TS78
TS79
TS80
TS81
TS82
TS83
TS84
TS85
TS86
TS87
TS88
TS89
TS90
TS91
TS92
TS93
TS94
TS95
TS96
TS97
TS98
TS99
TS100
TS101
TS102
TS103
TS104
TS105
TS106
TS107
TS108
TS109
TS110
TS111
TS112
TS113
TS114
TS115
TS116
TS117
TS118
TS119
TS120
TS121
TS122
TS123
TS124
TS125
TS126
TS127
TS128
TS129
TS130
TS131
TS132
TS133
TS134
TS135
TS136
TS137
TS138
TS139
TS140
TS141
TS142
TS143
TS144
TS145
TS146
TS147
TS148
TS149
TS150
TS151
TS152
TS153
TS154
TS155
TS156
TS157
TS158
TS159
TS160
TS161
TS162
TS163
TS164
TS165
TS166
TS167
TS168
TS169
TS170
TS171
TS172
TS173
TS174
TS175
TS176
TS177
TS178
TS179
TS180
TS181
TS182
TS183
TS184
TS185
TS186
TS187
TS188
TS189
TS190
TS191
TS192
TS193
TS194
TS195
TS196
TS197
TS198
TS199
TS200
TS201
TS202
TS203
TS204
TS205
TS206
TS207
TS208
TS209
TS210
TS211
TS212
TS213
TS214
TS215
TS216
TS217
TS218
TS219
TS220
TS221
TS222
TS223
TS224
TS225
TS226
TS227
TS228
TS229
TS230
TS231
TS232
TS233
TS234
TS235
TS236
TS237
TS238
TS239
TS240
TS241
TS242
TS243
TS244
TS245
TS246
TS247
TS248
TS249
TS250
TS251
TS252
TS253
TS254
TS255
TS256
TS257
TS258
TS259
TS260
TS261
TS262
TS263
TS264
TS265
TS266
TS267
TS268
TS269
TS270
TS271
TS272
TS273
TS274
TS275
TS276
TS277
TS278
TS279
TS280
TS281
TS282
TS283
TS284
TS285
TS286
TS287
TS288
TS289
TS290
TS291
TS292
TS293
TS294
TS295
TS296
TS297
TS298
TS299
TS300
TS301
TS302
TS303
TS304
TS305
TS306
TS307
TS308
TS309
TS310
TS311
TS312
TS313
TS314
TS315
TS316
TS317
TS318
TS319
TS320
TS321
TS322
TS323
TS324
TS325
TS326
TS327
TS328
TS329
TS330
TS331
TS332
TS333
TS334
TS335
TS336
TS337
TS338
TS339
TS340
TS341
TS342
TS343
TS344
TS345
TS346
TS347
TS348
TS349
TS350
TS351
TS352
TS353
TS354
TS355
TS356
TS357
TS358
TS359
TS360
TS361
TS362
TS363
TS364
TS365
TS366
TS367
TS368
TS369
TS370
TS371
TS372
TS373
TS374
TS375
TS376
TS377
TS378
TS379
TS380
TS381
TS382
TS383
TS384
TS385
TS386
TS387
TS388
TS389
TS390
TS391
TS392
TS393
TS394
TS395
TS396
TS397
TS398
TS399
TS400
TS401
TS402
TS403
TS404
TS405
TS406
TS407
TS408
TS409
TS410
TS411
TS412
TS413
TS414
TS415
TS416
TS417
TS418
TS419
TS420
TS421
TS422
TS423
TS424
TS425
TS426
TS427
TS428
TS429
TS430
TS431
TS432
TS433
TS434
TS435
TS436
TS437
TS438
TS439
TS440
TS441
TS442
TS443
TS444
TS445
TS446
TS447
TS448
TS449
TS450
TS451
TS452
TS453
TS454
TS455
TS456
TS457
TS458
TS459
TS460
TS461
TS462
TS463
TS464
TS465
TS466
TS467
TS468
TS469
TS470
TS471
TS472
TS473
TS474
TS475
TS476
TS477
TS478
TS479
TS480
TS481
TS482
TS483
TS484
TS485
TS486
TS487
TS488
TS489
TS490
TS491
TS492
TS493
TS494
TS495
TS496
TS497
TS498
TS499
TS500
TS501
TS502
TS503
TS504
TS505
TS506
TS507
TS508
TS509
TS510
TS511
TS512
TS513
TS514
TS515
TS516
TS517
TS518
TS519
TS520
TS521
TS522
TS523
TS524
TS525
TS526
TS527
TS528
TS529
TS530
TS531
TS532
TS533
TS534
TS535
TS536
TS537
TS538
TS539
TS540
TS541
TS542
TS543
TS544
TS545
TS546
TS547
TS548
TS549
TS550
TS551
TS552
TS553
TS554
TS555
TS556
TS557
TS558
TS559
TS560
TS561
TS562
TS563
TS564
TS565
TS566
TS567
TS568
TS569
TS570
TS571
TS572
TS573
TS574
TS575
TS576
TS577
TS578
TS579
TS580
TS581
TS582
TS583
TS584
TS585
TS586
TS587
TS588
TS589
TS590
TS591
TS592
TS593
TS594
TS595
TS596
TS597
TS598
TS599
TS600
TS601
TS602
TS603
TS604
TS605
TS606
TS607
TS608
TS609
TS610
TS611
TS612
TS613
TS614
TS615
TS616
TS617
TS618
TS619
TS620
TS621
TS622
TS623
TS624
TS625
TS626
TS627
TS628
TS629
TS630
TS631
TS632
TS633
TS634
TS635
TS636
TS637
TS638
TS639
TS640
TS641
TS642
TS643
TS644
TS645
TS646
TS647
TS648
TS649
TS650
TS651
TS652
TS653
TS654
TS655
TS656
TS657
TS658
TS659
TS660
TS661
TS662
TS663
TS664
TS665
TS666
TS667
TS668
TS669
TS670
TS671
TS672
TS673
TS674
TS675
TS676
TS677
TS678
TS679
TS680
TS681
TS682
TS683
TS684
TS685
TS686
TS687
TS688
TS689
TS690
TS691
TS692
TS693
TS694
TS695
TS696
TS697
TS698
TS699
TS700
TS701
TS702
TS703
TS704
TS705
TS706
TS707
TS708
TS709
TS710
TS711
TS712
TS713
TS714
TS715
TS716
TS717
TS718
TS719
TS720
TS721
TS722
TS723
TS724
TS725
TS726
TS727
TS728
TS729
TS730
TS731
TS732
TS733
TS734
TS735
TS736
TS737
TS738
TS739
TS740
TS741
TS742
TS743
TS744
TS745
TS746
TS747
TS748
TS749
TS750
TS751
TS752
TS753
TS754
TS755
TS756
TS757
TS758
TS759
TS760
TS761
TS762
TS763
TS764
TS765
TS766
TS767
TS768
TS769
TS770
TS771
TS772
TS773
TS774
TS775
TS776
TS777
TS778
TS779
TS780
TS781
TS782
TS783
TS784
TS785
TS786
TS787
TS788
TS789
TS790
TS791
TS792
TS793
TS794
TS795
TS796
TS797
TS798
TS799
TS800
TS801
TS802
TS803
TS804
TS805
TS806
TS807
TS808
TS809
TS810
TS811
TS812
TS813
TS814
TS815
TS816
TS817
TS818
TS819
TS820
TS821
TS822
TS823
TS824
TS825
TS826
TS827
TS828
TS829
TS830
TS831
TS832
TS833
TS834
TS835
TS836
TS837
TS838
TS839
TS840
TS841
TS842
TS843
TS844
TS845
TS846
TS847
TS848
TS849
TS850
TS851
TS852
TS853
TS854
TS855
TS856
TS857
TS858
TS859
TS860
TS861
TS862
TS863
TS864
TS865
TS866
TS867
TS868
TS869
TS870
TS871
TS872
TS873
TS874
TS875
TS876
TS877
TS878
TS879
TS880
TS881
TS882
TS883
TS884
TS885
TS886
TS887
TS888
TS889
TS890
TS891
TS892
TS893
TS894
TS895
TS896
TS897
TS898
TS899
TS900
TS901
TS902
TS903
TS904
TS905
TS906
TS907
TS908
TS909
TS910
TS911
TS912
TS913
TS914
TS915
TS916
TS917
TS918
TS919
TS920
TS921
TS922
TS923
TS924
TS925
TS926
TS927
TS928
TS929
TS930
TS931
TS932
TS933
TS934
TS935
TS936
TS937
TS938
TS939
TS940
TS941
TS942
TS943
TS944
TS945
TS946
TS947
TS948
TS949
TS950
TS951
TS952
TS953
TS954
TS955
TS956
TS957
TS958
TS959
TS960
TS961
TS962
TS963
TS964
TS965
TS966
TS967
TS968
TS969
TS970
TS971
TS972
TS973
TS974
TS975
TS976
TS977
TS978
TS979
TS980
TS981
TS982
TS983
TS984
TS985
TS986
TS987
TS988
TS989
TS990
TS991
TS992
TS993
TS994
TS995
TS996
TS997
TS998
TS999
TS1000