ECN号	使用人	日期
<Scale>	<Released By>	<Release Date>

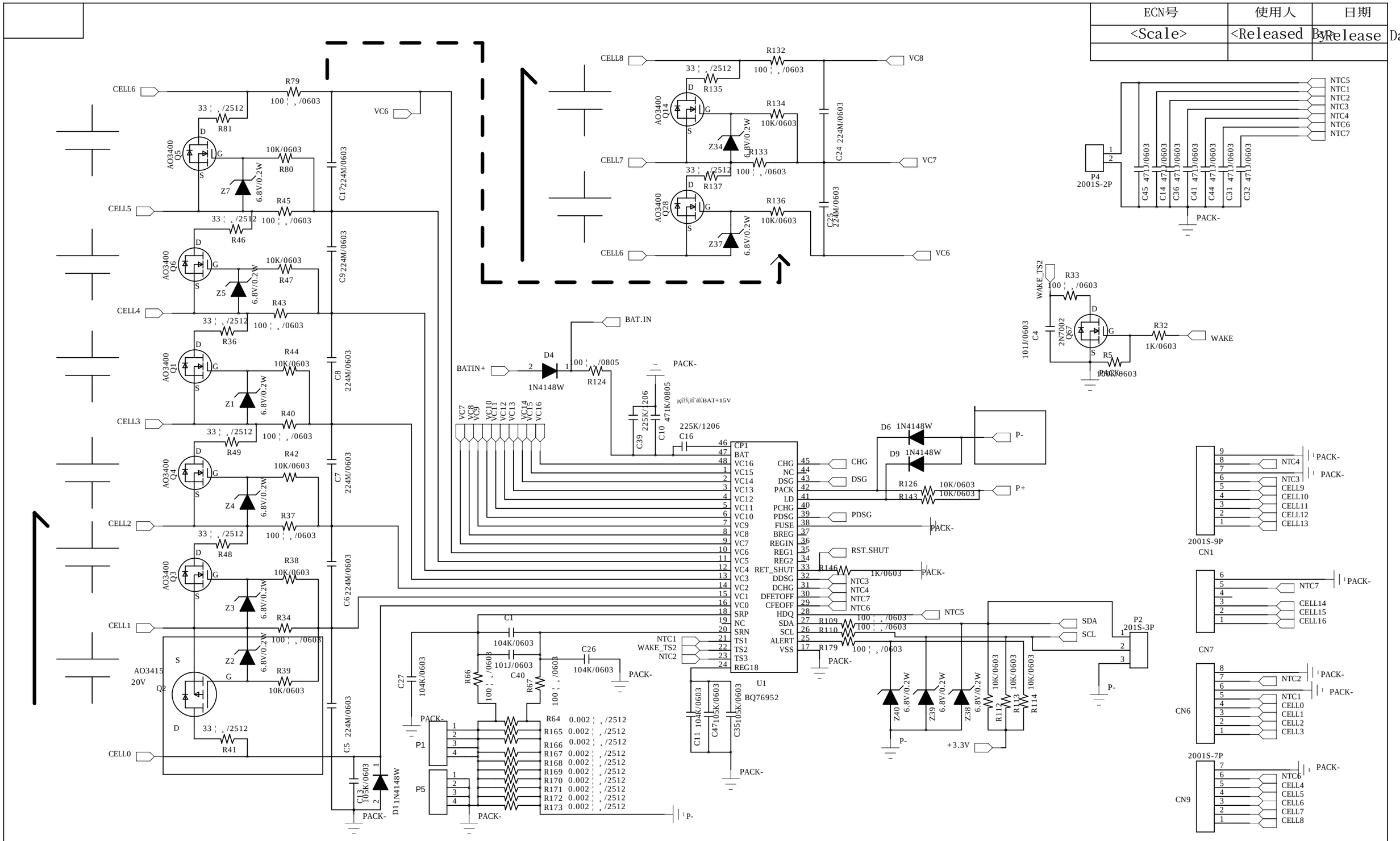

ECN号	使用人	日期
<Scale>	<Released By>	<Release Date>

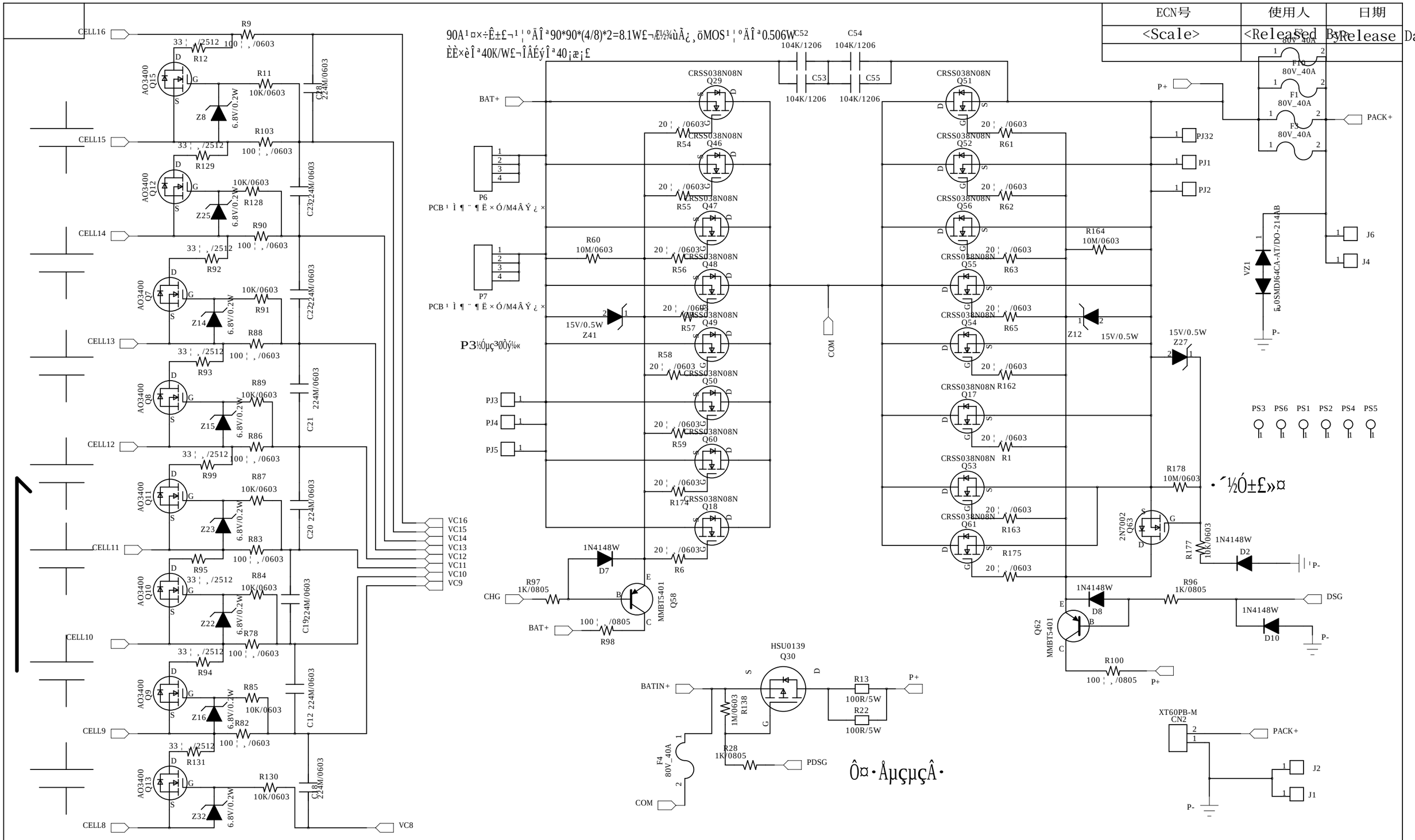

ECN号	使用人	日期
<Scale>	<Released By>	<Release Date>

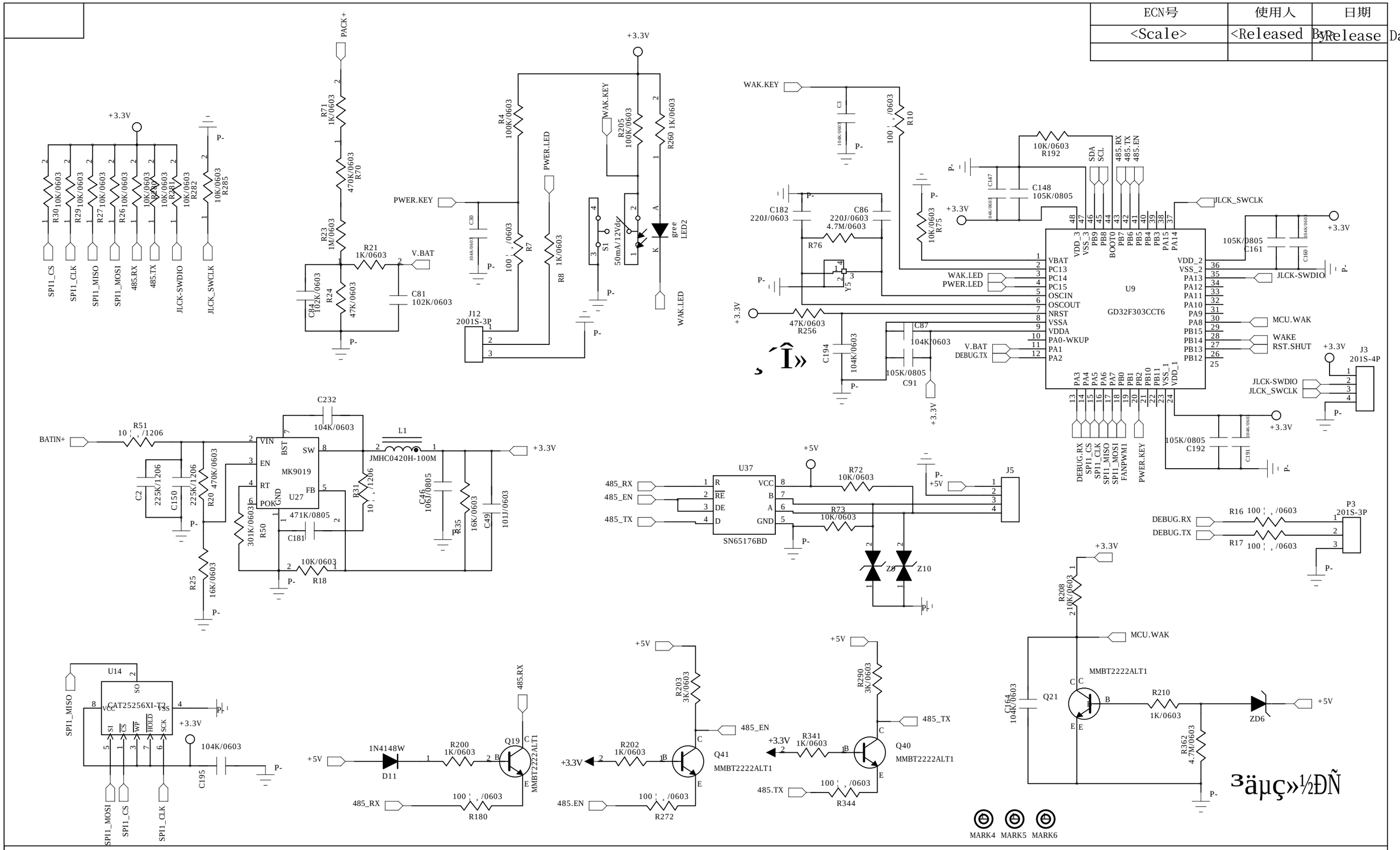

³äµç»½ÐÑ