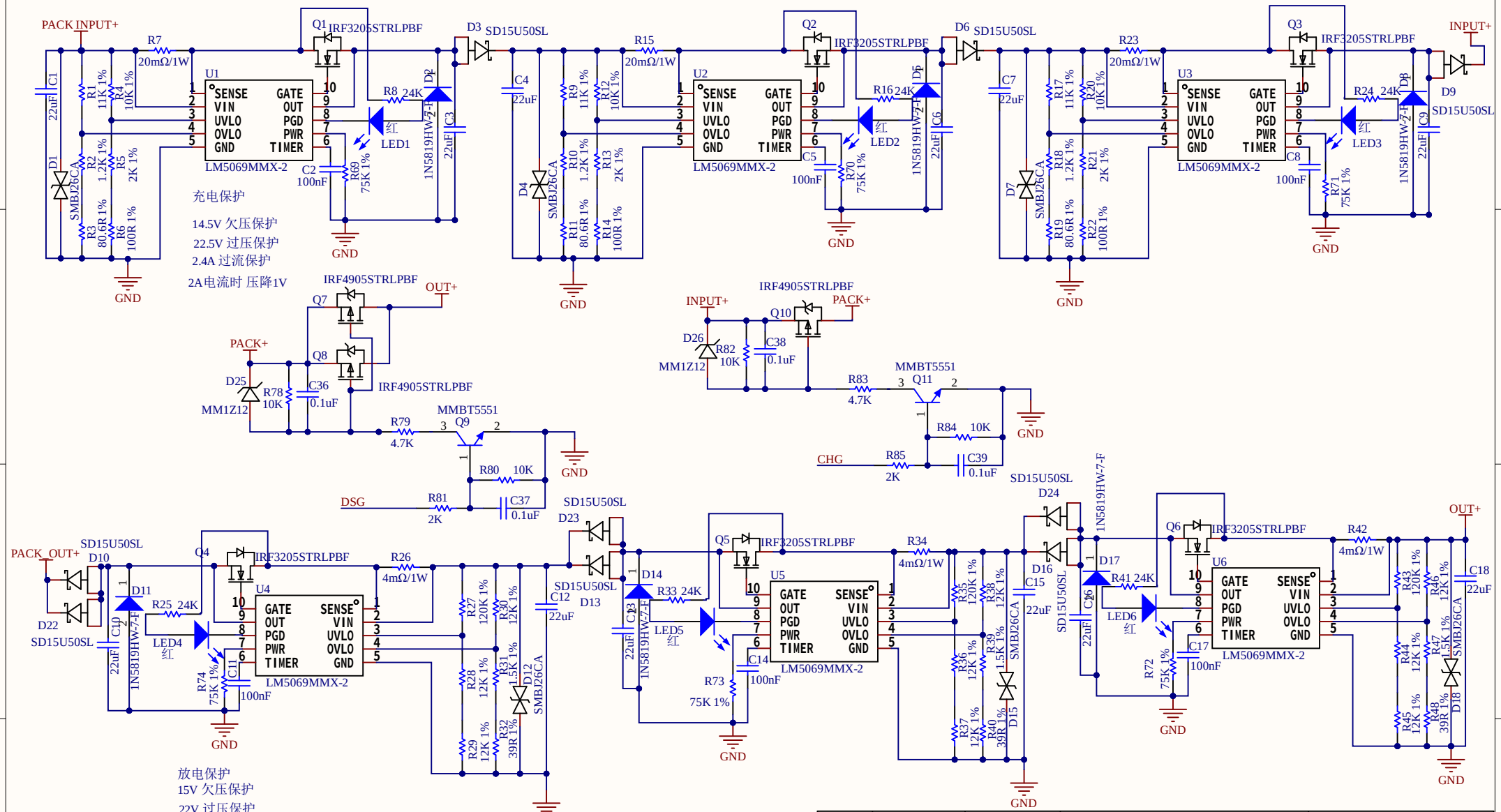

	签字	日期	电源箱保护板 电路原理图	KDY660 / 24B(X)	
				共 2 页	版 本
审 核			POWER_BMS V1.0	第 1 页	V1.0
批 准				复恒（重庆）科技有限公司	

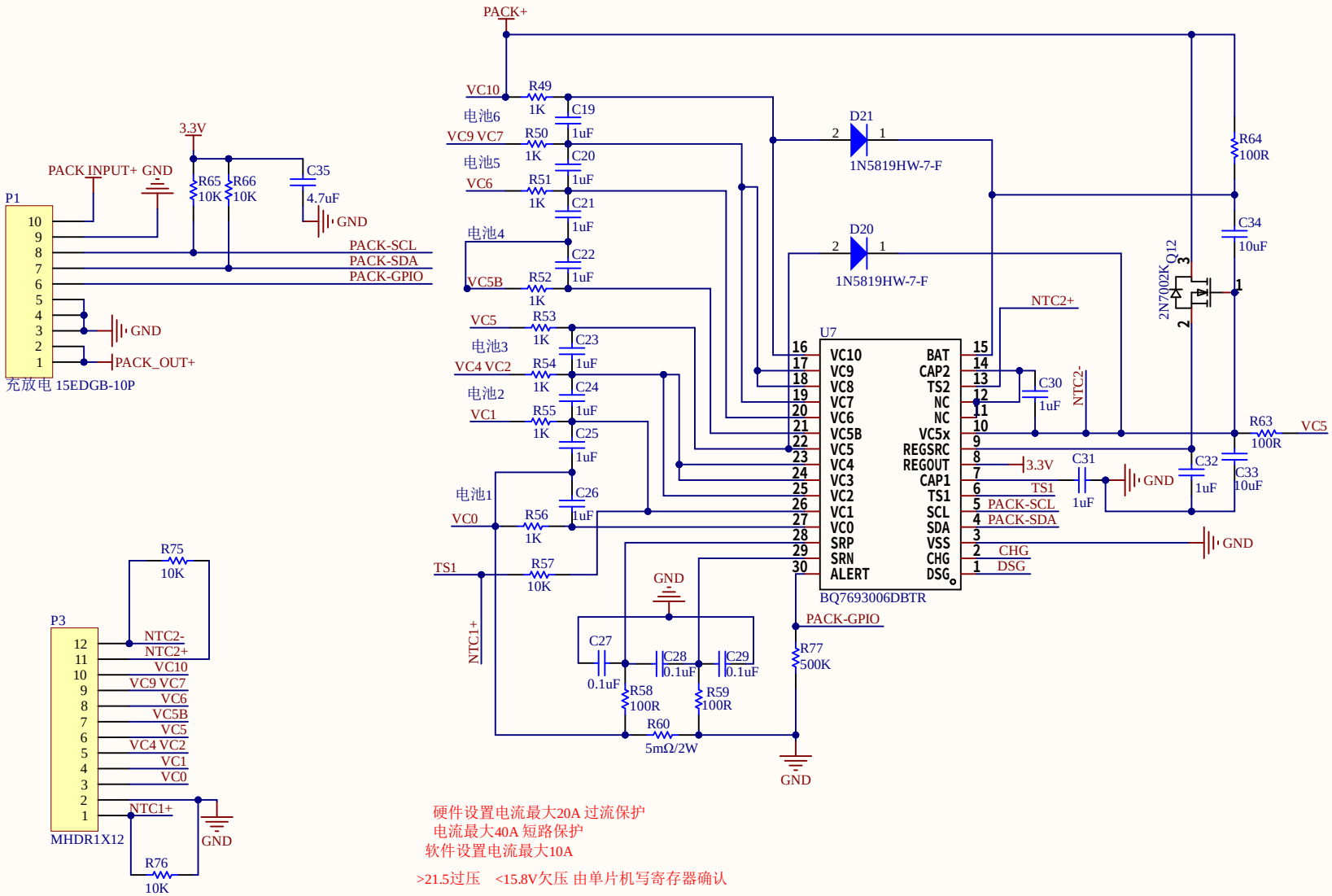

硬件设置电流最大20A 过流保护
电流最大40A 短路保护
软件设置电流最大10A

>21.5过压　<15.8V欠压 由单片机写寄存器确认

	签字	日期	电源箱保护板 电路原理图	KDY660 / 24B(X)	
				共 2 页	版 本
审 核			POWER_BMS V1.0	第 2 页	V1.0
批 准				复恒（重庆）科技有限公司	