CHR-0741 （ES2 B） REV.H 2023.08.03

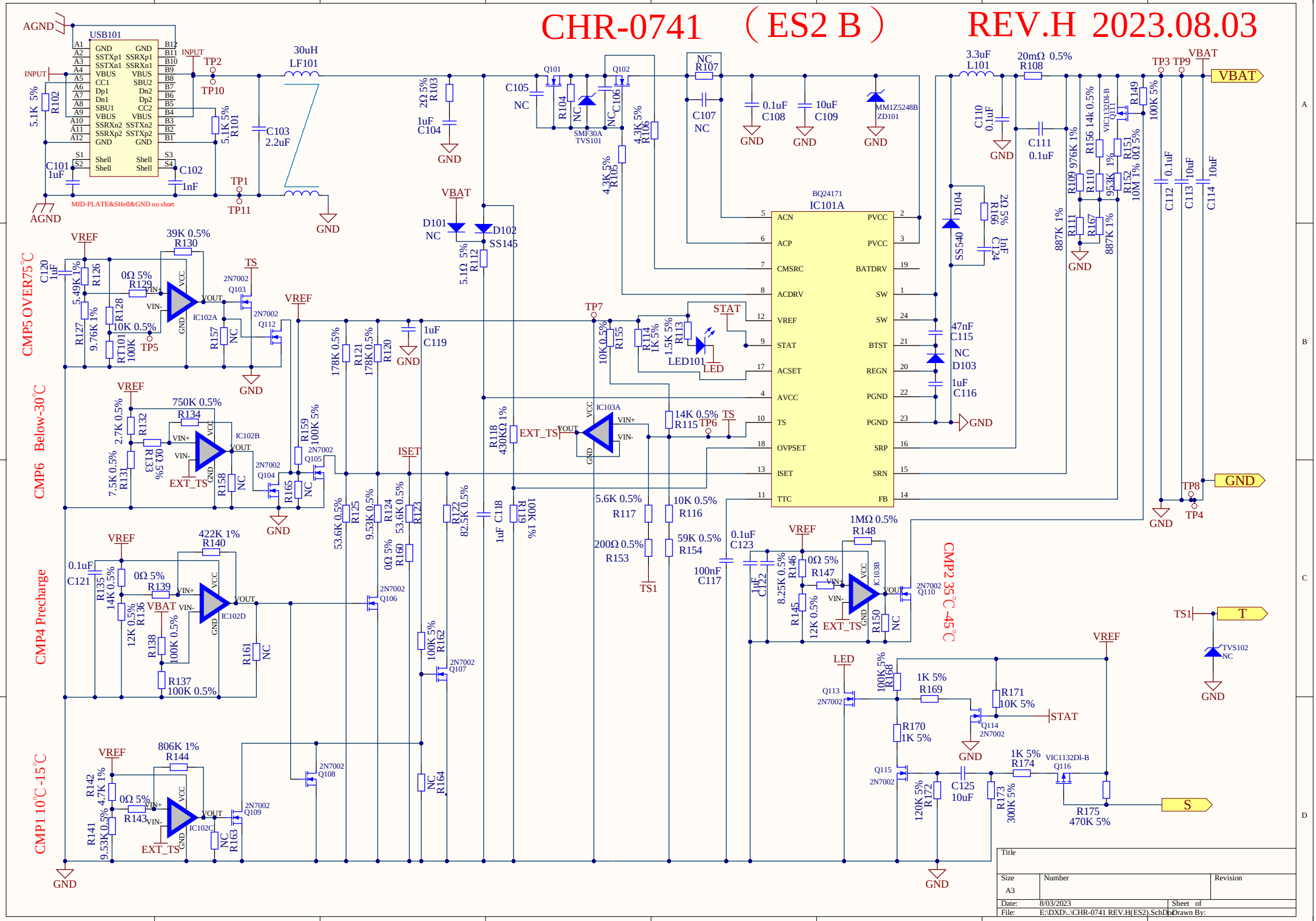

Title		
Size A3	Number	Revision
Date: 8/03/2023	Sheet of	
File: E:\DXD\..\CHR-0741 REV.H(ES2).SchDoc	Drawn By:	