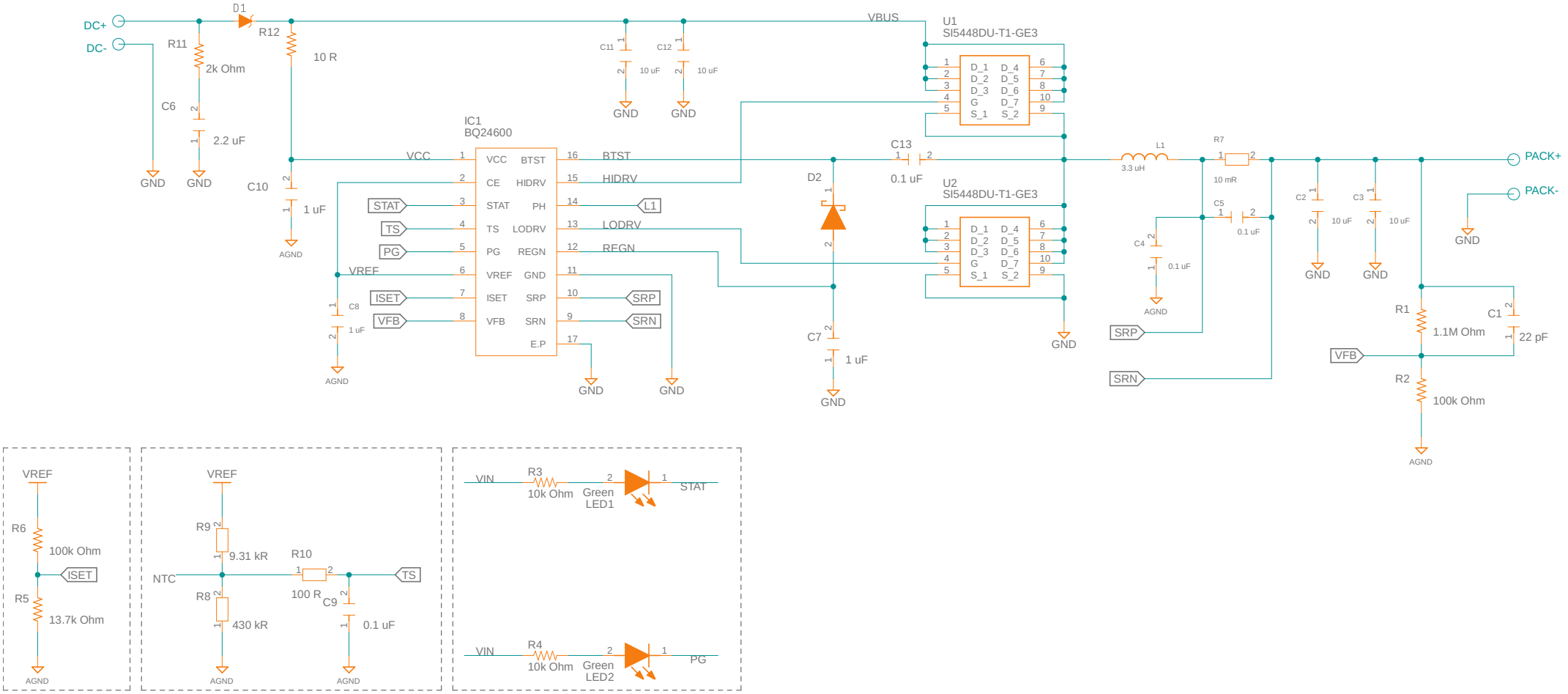
DC+
DC-
D1
R12
10 R
R11
2k Ohm
C6
2.2 uF
GND
GND
C10
1 uF
AGND
VCC
IC1
BQ24600
VCC
BTST
CE
HIDRV
STAT
PH
TS
LODRV
PG
REGN
VREF
GND
ISET
SRP
VFB
SRN
E.P
STAT
TS
PG
VREF
ISET
VFB
C8
1 uF
AGND
BTST
HIDRV
L1
LODRV
REGN
SRP
SRN
GND
GND
C11
10 uF
C12
10 uF
GND
GND
VBUS
U1
SI5448DU-T1-GE3
D_1
D_2
D_3
G
S_1
D_4
D_5
D_6
D_7
S_2
C13
0.1 uF
D2
C7
1 uF
GND
GND
U2
SI5448DU-T1-GE3
L1
3.3 uH
R7
10 mR
C5
0.1 uF
C4
0.1 uF
AGND
SRP
SRN
C2
10 uF
C3
10 uF
GND
GND
PACK+
PACK-
GND
R1
1.1M Ohm
C1
22 pF
VFB
R2
100k Ohm
AGND
VREF
R6
100k Ohm
ISET
R5
13.7k Ohm
AGND
VREF
R9
9.31 kR
R10
NTC
TS
R8
100 R
C9
430 kR
0.1 uF
AGND
AGND
VIN
R3
10k Ohm
Green
LED1
STAT
VIN
R4
10k Ohm
Green
LED2
PG