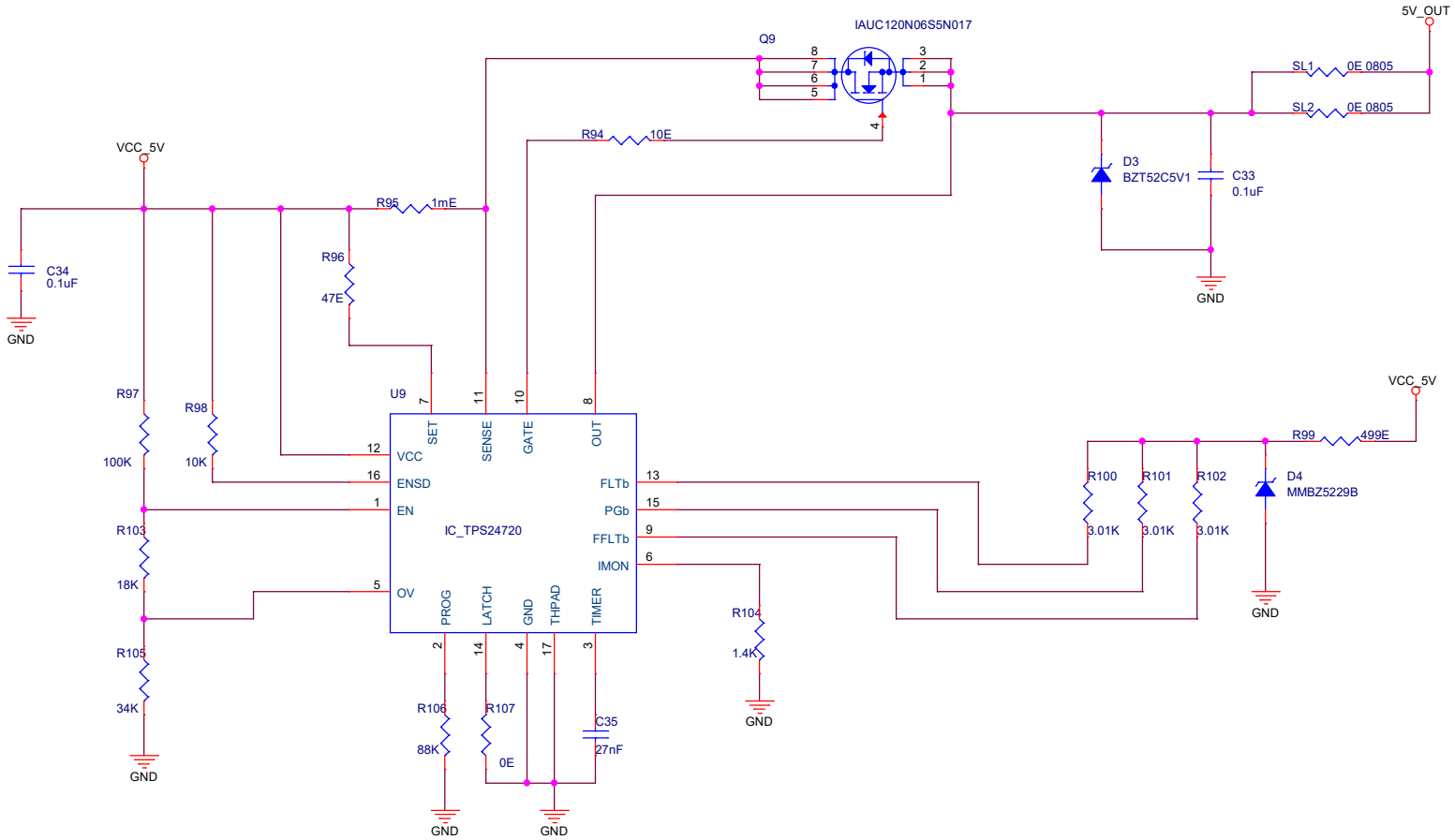
5V_OUT
Q9
IAUC120N06S5N017
SL1
0E 0805
SL2
0E 0805
R94
10E
D3
BZT52C5V1
C33
0.1uF
GND
VCC_5V
R95
1mE
R96
47E
C34
0.1uF
GND
R97
100K
R98
10K
U9
SET
SENSE
GATE
OUT
VCC
ENSD
EN
OV
FLTb
PGb
FFLTb
IMON
IC_TPS24720
PROG
LATCH
GND
THPAD
TIMER
R103
18K
R105
34K
R106
88K
R107
0E
C35
27nF
R104
1.4K
R100
3.01K
R101
3.01K
R102
3.01K
R99
499E
D4
MMBZ5229B

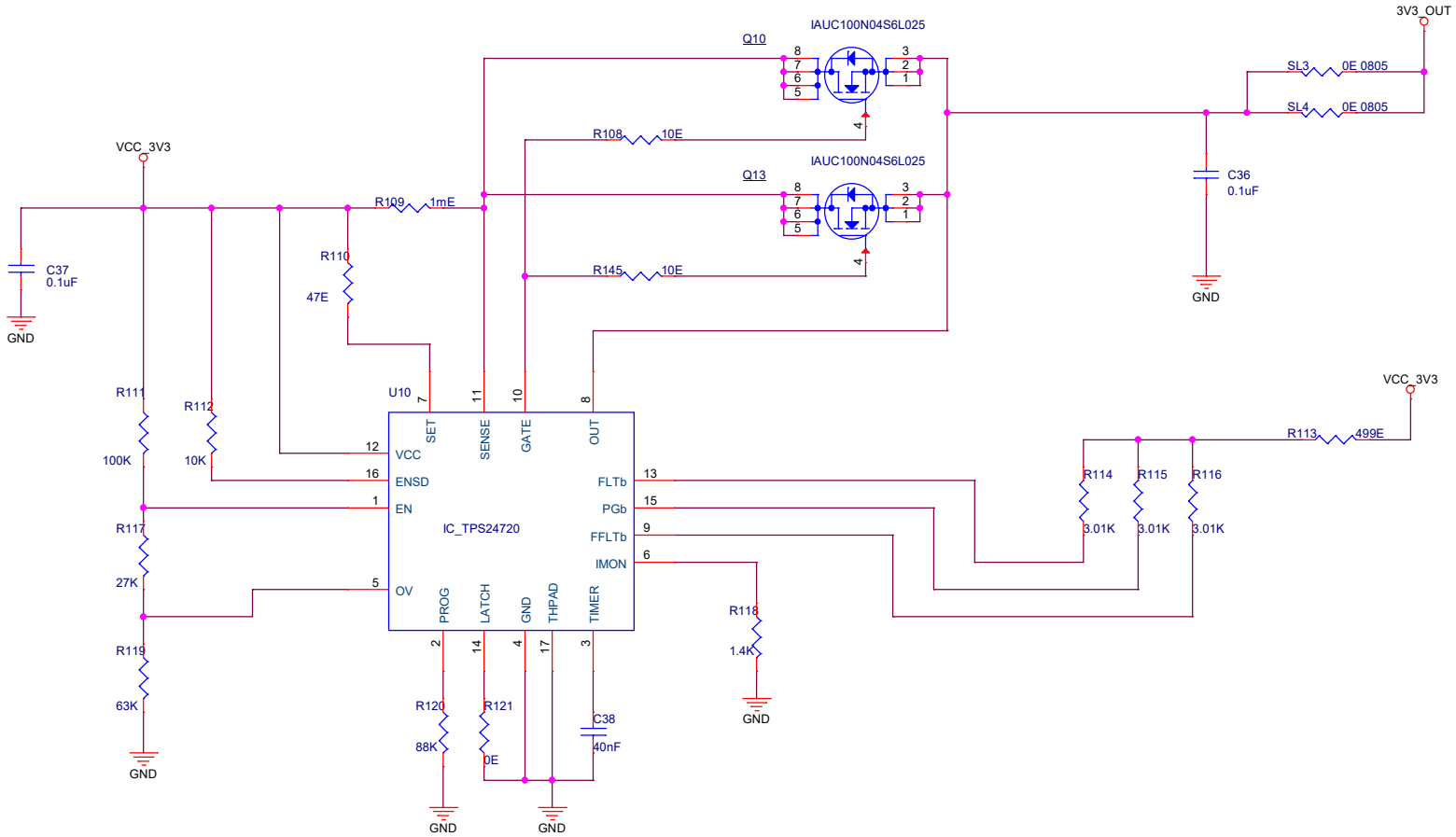
3V3_OUT
Q10
IAUC100N04S6L025
SL3
0E 0805
SL4
0E 0805
R108
10E
Q13
IAUC100N04S6L025
C36
0.1uF
GND
VCC_3V3
R109
1mE
R110
47E
R145
10E
C37
0.1uF
GND
VCC_3V3
R113
499E
U10
SET
SENSE
GATE
OUT
VCC
ENSD
EN
OV
FLTb
PGb
FFLTb
IMON
IC_TPS24720
PROG
LATCH
GND
THPAD
TIMER
R111
100K
R112
10K
R117
27K
R119
63K
R114
3.01K
R115
3.01K
R116
3.01K
R118
1.4K
R120
88K
R121
0E
C38
40nF
GND
GND
GND
GND

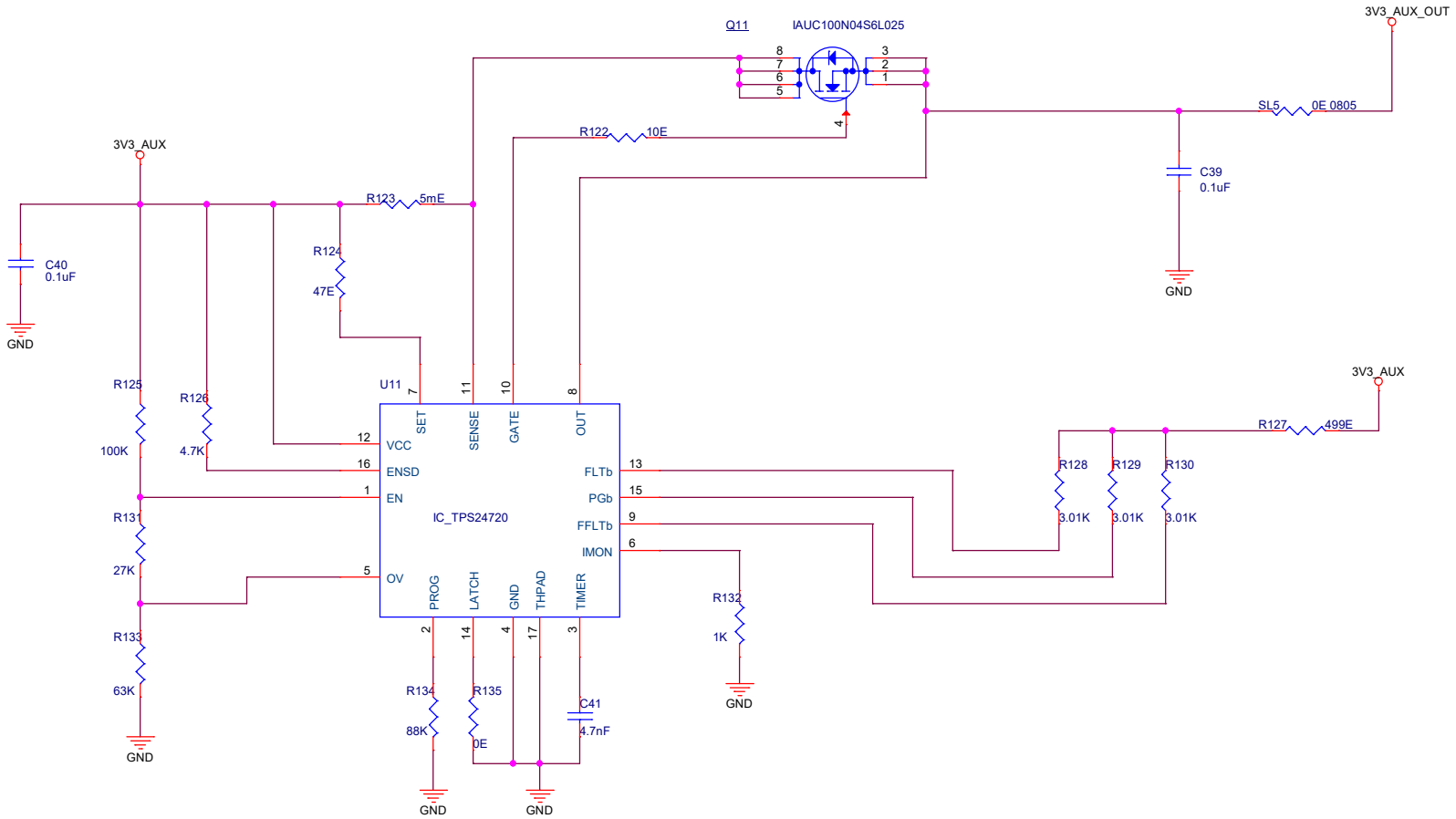
Q11
IAUC100N04S6L025
3V3_AUX_OUT
SL5
0E 0805
C39
0.1uF
GND
R122
10E
3V3_AUX
R123
5mE
R124
47E
C40
0.1uF
GND
U11
SET
SENSE
GATE
OUT
VCC
ENSD
EN
OV
FLTb
PGb
FFLTb
IMON
PROG
LATCH
GND
THPAD
TIMER
IC_TPS24720
R125
100K
R126
4.7K
R131
27K
R133
63K
R132
1K
R134
88K
R135
0E
C41
4.7nF
R127
499E
R128
3.01K
R129
3.01K
R130
3.01K