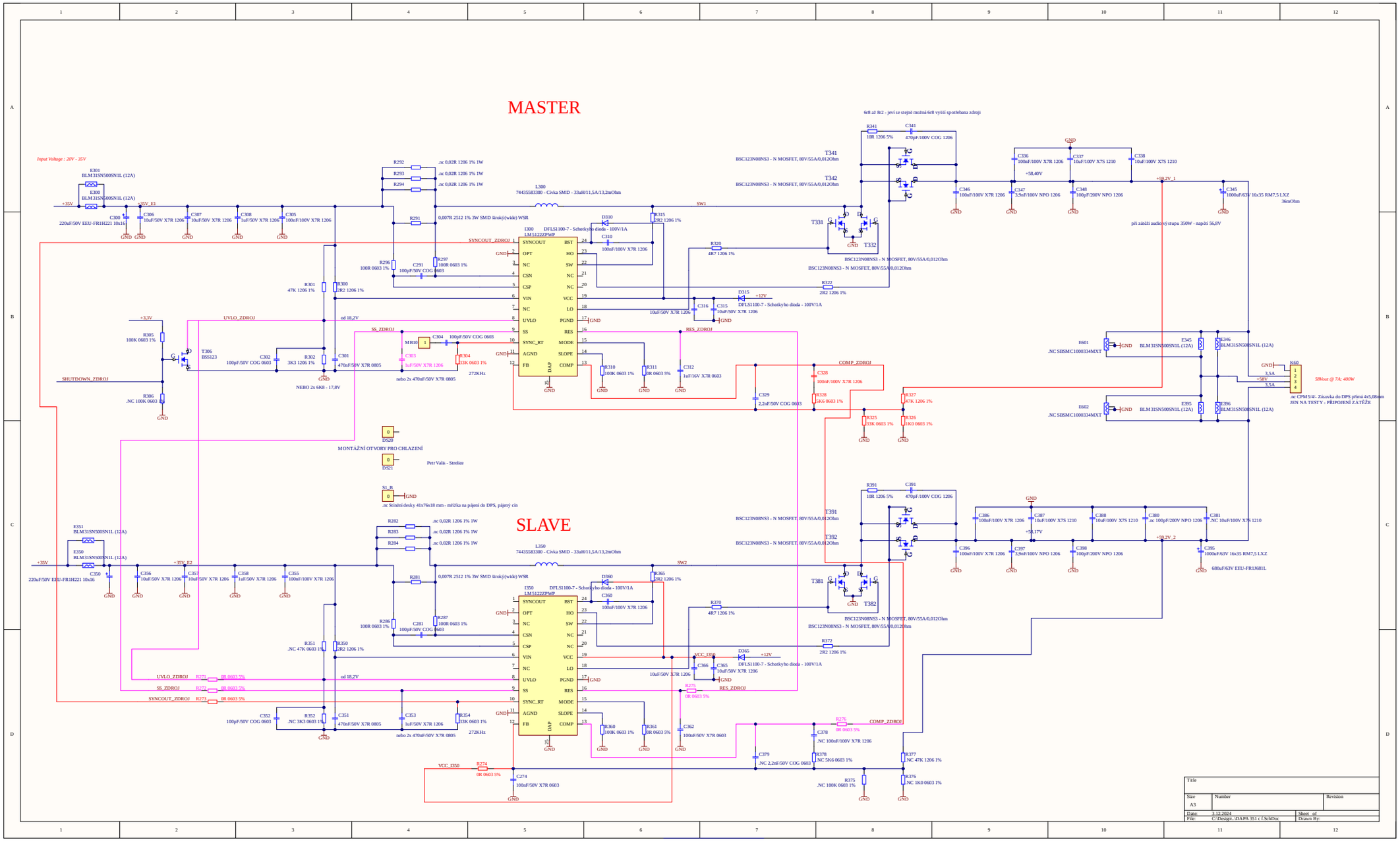
MASTER
SLAVE
Input Voltage : 20V - 35V
6ť8 až 8ť2 - jeví se stejně možná 6ť8 vyšší spotřebana zdroji
L300
74435583300 - Cívka SMD - 33uH/11,5A/13,2mOhm
L350
74435583300 - Cívka SMD - 33uH/11,5A/13,2mOhm
I300 DFLS1100-7 - Schotkyho dioda - 100V/1A
LM5122ZPWP
I350 DFLS1100-7 - Schotkyho dioda - 100V/1A
LM5122ZPWP
T341 BSC123N08NS3 - N MOSFET, 80V/55A/0,012Ohm
T342 BSC123N08NS3 - N MOSFET, 80V/55A/0,012Ohm
T331 BSC123N08NS3 - N MOSFET, 80V/55A/0,012Ohm
T332 BSC123N08NS3 - N MOSFET, 80V/55A/0,012Ohm
T391 BSC123N08NS3 - N MOSFET, 80V/55A/0,012Ohm
T392 BSC123N08NS3 - N MOSFET, 80V/55A/0,012Ohm
T381 BSC123N08NS3 - N MOSFET, 80V/55A/0,012Ohm
T382 BSC123N08NS3 - N MOSFET, 80V/55A/0,012Ohm
+59,2V_1
+59,2V_2
+58,40V
+59,17V
při zátěži audio výstupu 350W - napětí 56,8V
36mOhm
680uF/63V EEU-FR1J681L
SW1
SW2
SYNCOUT_ZDROJ
UVLO_ZDROJ
SS_ZDROJ
RES_ZDROJ
COMP_ZDROJ
SHUTDOWN_ZDROJ
od 18,2V
NEBO 2x 6K8 - 17,8V
nebo 2x 470nF/50V X7R 0805
272KHz
MONTÁŽNÍ OTVORY PRO CHLAZENÍ
Peter Valis - Strelice
.nc Svislení desky 41x76x18 mm - mřížka na pájení do DPS, pájený cín
.nc CPM5/4/- Zásuvka do DPS přímá 4x5,08mm
JEN NA TESTY - PŘIPOJENÍ ZÁTĚŽE
50Vout @ 7A; 400W
Title
Size A3
Number
Revision
Date: 3.12.2024
Sheet of
File: C:\Design\...\DAPA 351 c f.SchDoc
Drawn By: