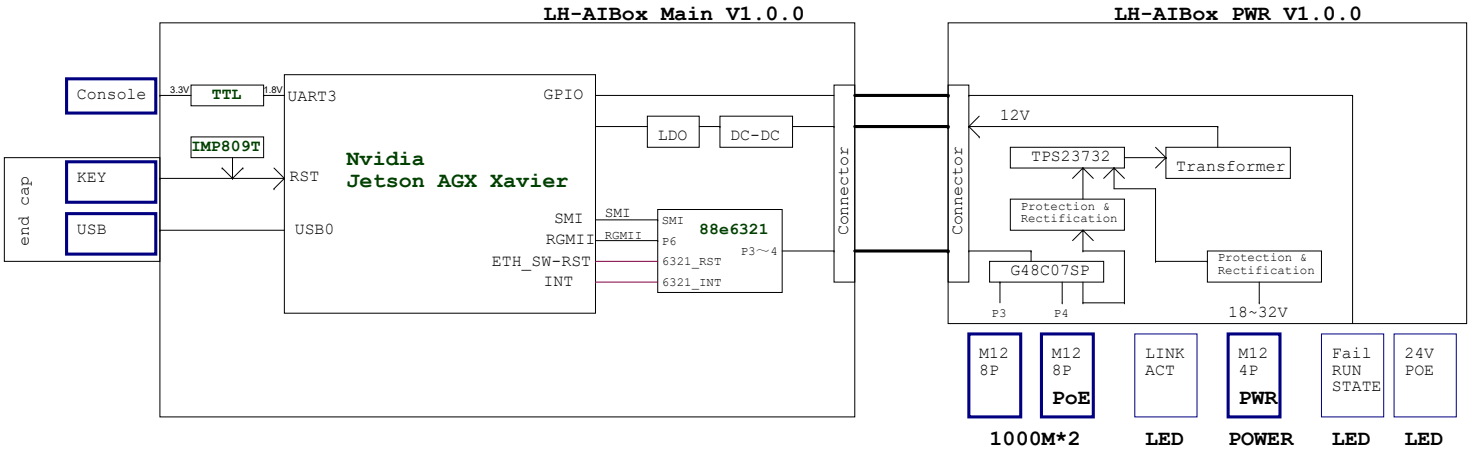

三旺通信
SONE DATA COMMUNICATION
深圳市三旺通信技术有限公司

Title	LH-AIBox PWR	
Size: C	Document Number	Rev V101
Date: Sunday, February 07, 2021	Sheet 1 of 3	

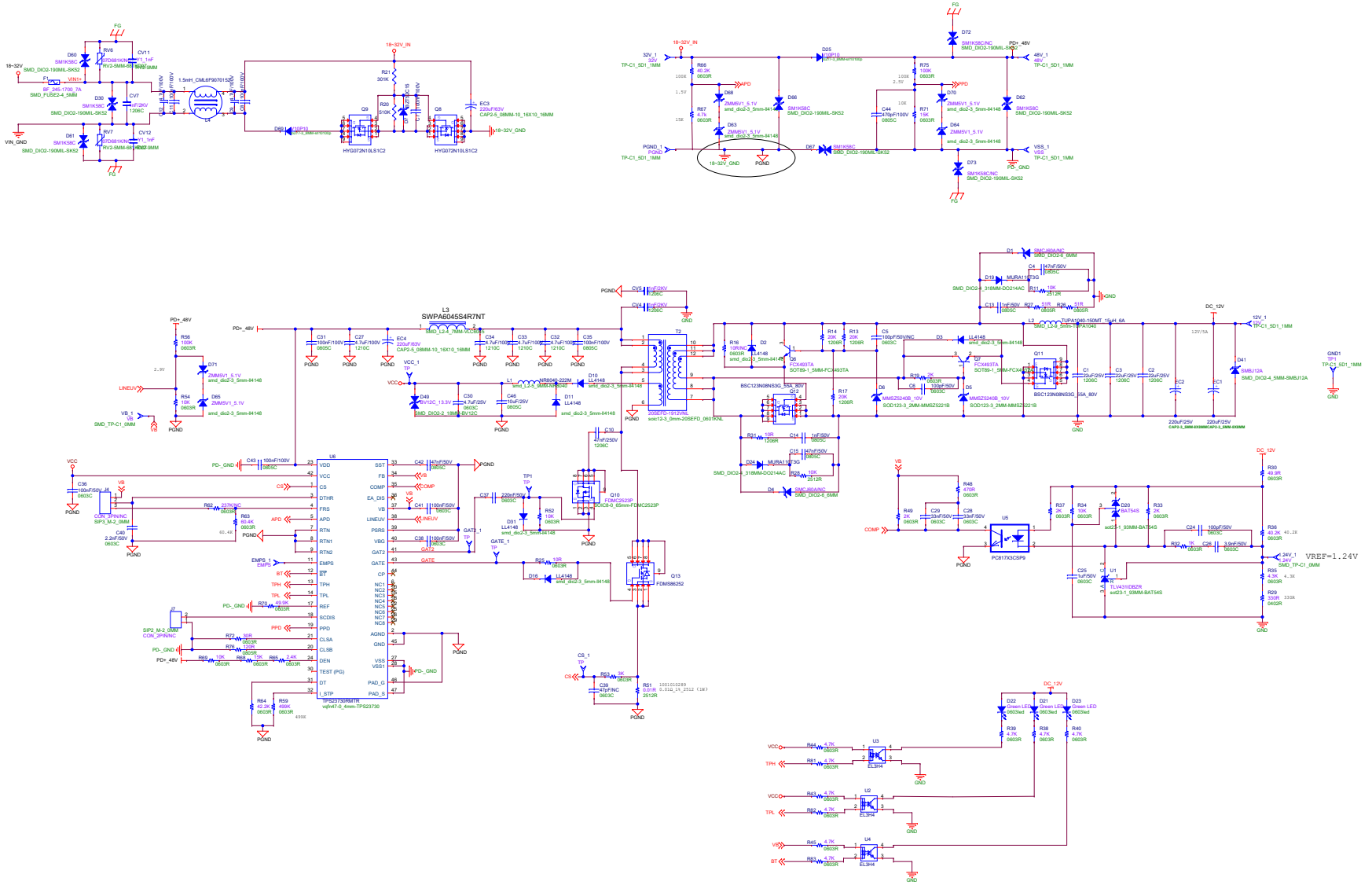

三旺通信 SINE DATA COMMUNICATION 深圳市三旺通信技术有限公司

Drw date:	
Title	LH-AtBox PWR
Size: D	Document Number:
Rev	V101
Date: Monday, April 19, 2021	Sheet 2 of 3

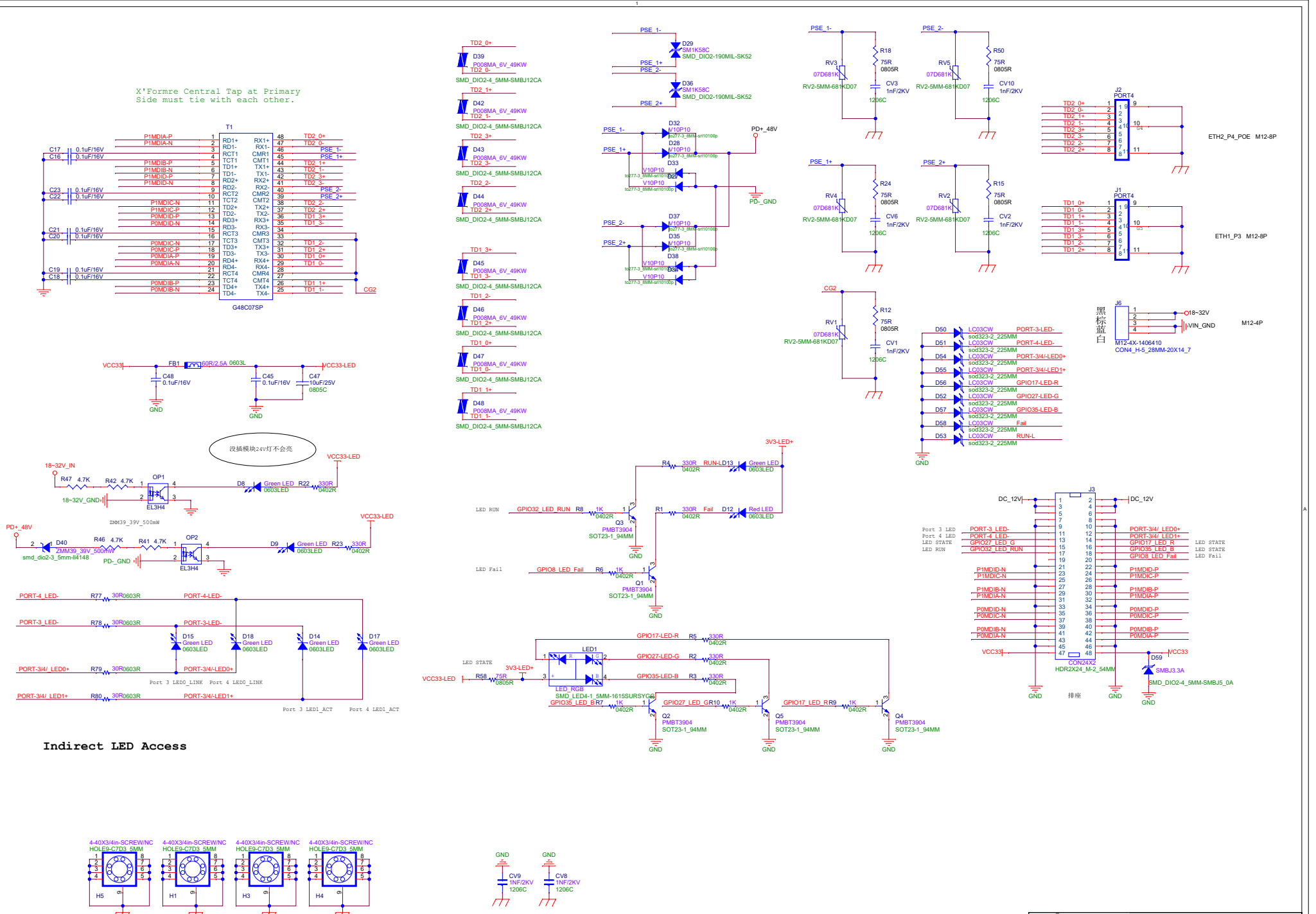

三旺通信 SONE DATA COMMUNICATION

深圳市三旺通信技术有限公司

Title	LH-AIBox PWR		
Size: C	Document Number		Rev V101
Date: Tuesday, April 27, 2021	Sheet 3 of 3		