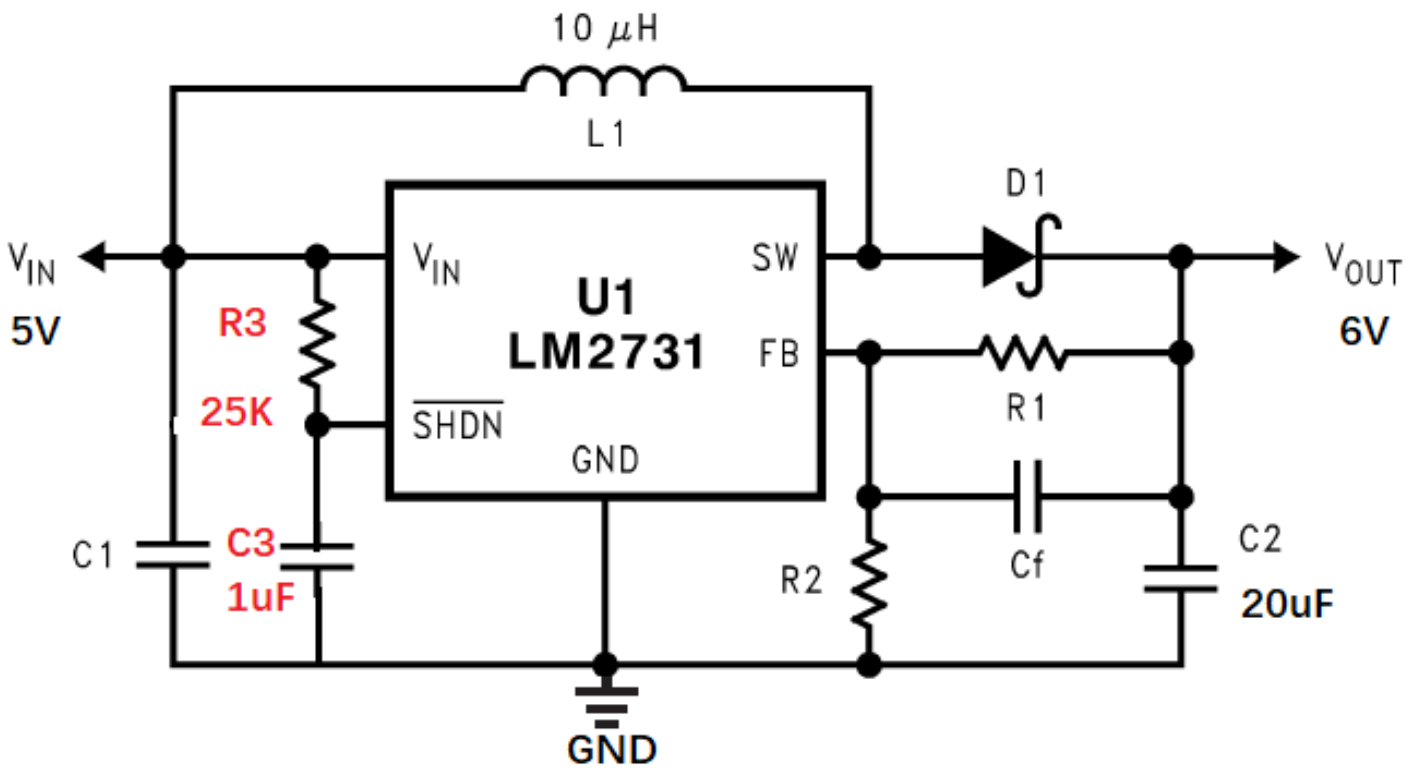
10 μH
L1
D1
VIN
5V
R3
25K
VIN
U1
LM2731
SW
FB
SHDN
GND
VOUT
6V
R1
C1
C3
1uF
R2
Cf
C2
20uF
GND