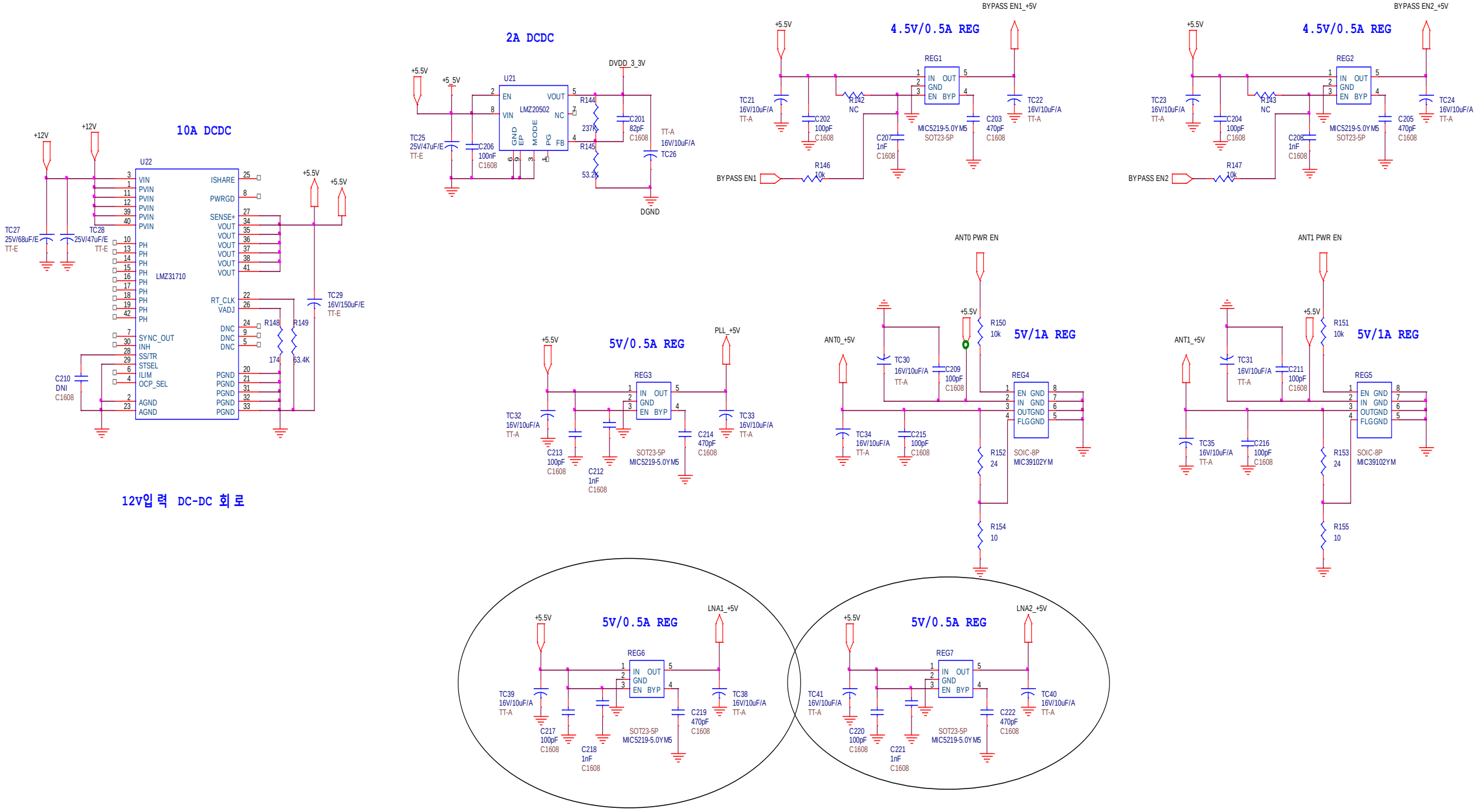

12v입력 DC-DC 회로