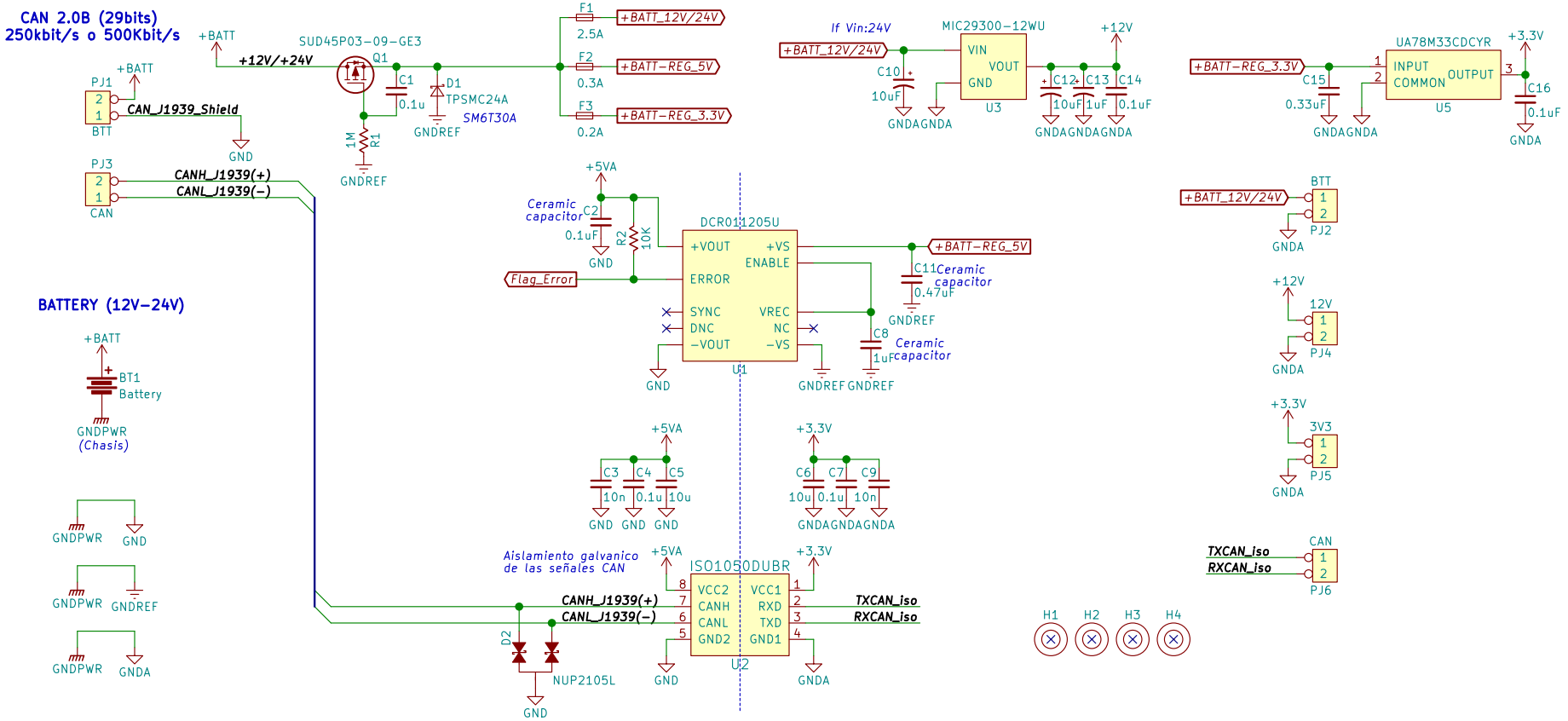

Interconnection Table

9-Pin Deutsch Male	9-Pin Deutsch Female	DB15M (D99Y)	Pin Descriptions
H	H	2	
J	J	3	
A	A	6	GND
E	E	7	J1939 Shield
B	B	8	Battery +
D	D	12	J1939 -
C	C	13	J1939 +
G	G	14	J1708- (ATA-)
F	F	15	J1708+ (ATA+)

*Datasheet PDF : D99Y

Protección de sobre voltajes en +BATT (+12V y +24V)
Protección de ruido por parte del sistema electrico del autobus
Protección de lines CANH y CANL de sobre voltaje y ruido
Capacitancia e inductancia del mjodulo en general al conectar a la RED CAN
DIODOS TVS, INDUCTORES, FILTROS
Aislamiento Galvanico para evitar descargas al tocar un equipo.

GNDs aisladas y separdas, GND analógica, GND para circuitos de 24Vo 12V y GND para circuitos de 5V, unidas en orden para lograr aislamiento de ruido.

BATT +12V
Reg out +5V/1A : BA05CC0FP-E2 , BA50BC0FP-E2
Reg our +5V/1.5A : UA7805CKTTR , MIC29150-5.0WU-TR
Reg out +3.3V/1A : KA78RM33RTF , BD33C0AFP-CE2
Reg out +3.3/1.5A : LD1086D2M33TR , LD1086DT33TR

BATT +24V
Reg out +5V/1A : BA05CC0FP-E2
Reg our +5V/1.5A : UA7805CKTTR , MIC29150-5.0WU-TR
Reg out +3.3V/1A : KA78RM33RTF , BD33C0AFP-CE2
Reg out +3.3/1.5A : LD1086D2M33TR , LD1086DT33TR

-20V to 26V ------> 5V/3A
998-MIC29301-5.0WUTR : MIC29301-5.0WU-TR
926-LM1085ISX50NOPB : LM1085ISX-5.0/NOPB

-20V to 26V ------> 12V/3A
998-MIC29300-12WUTR : MIC29300-12WU-TR

Titulo: MODULO GNSS STU sin aislar		Hoja: /
	LVC - INAOE	Archivo: MODULOlvc.sch
		Tamaño: USLetter Fecha: Rev: S.C. Formacio
		KiCad E.D.A. kicad (5.0.0) Pagina: 1/1