FIDUCIAL1
FIDUCIAL2

WIRELESS POWER / CHARGER

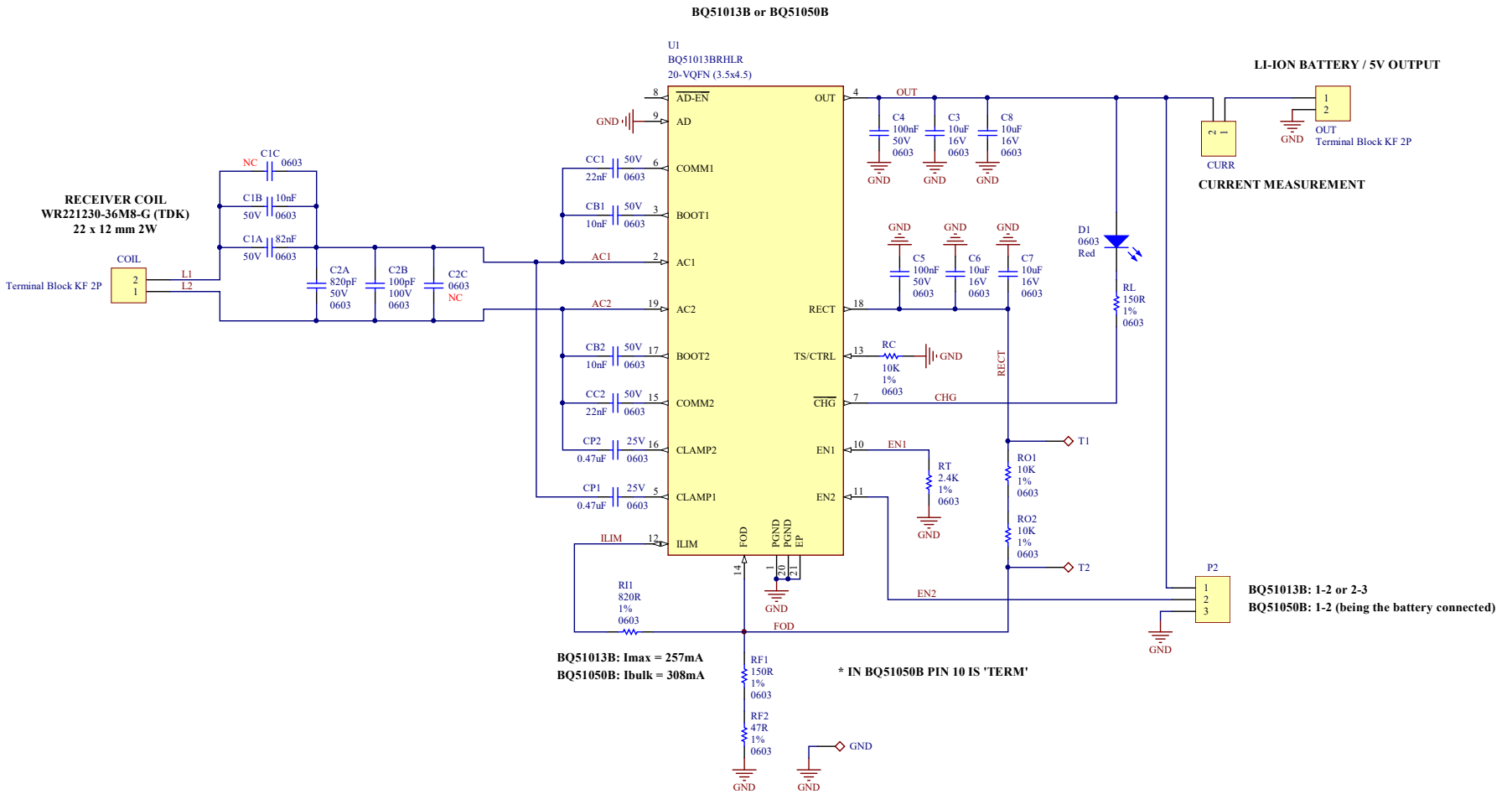

Título: PCB-WC1			
SIRROS	Página: 1	Rev. da PCI: A	Rev. do Esquema: C
	Data:	Projetista: Jeferson Pehls	