PMIC

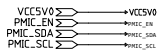

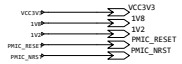

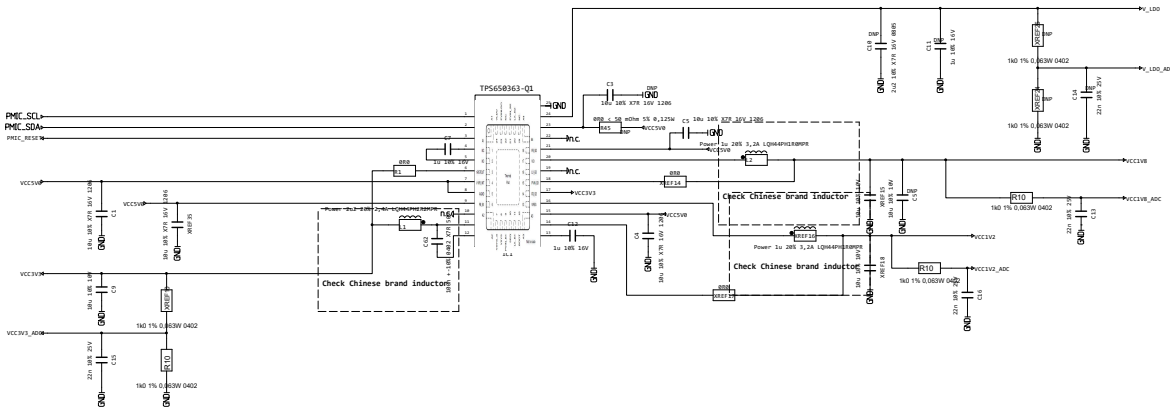

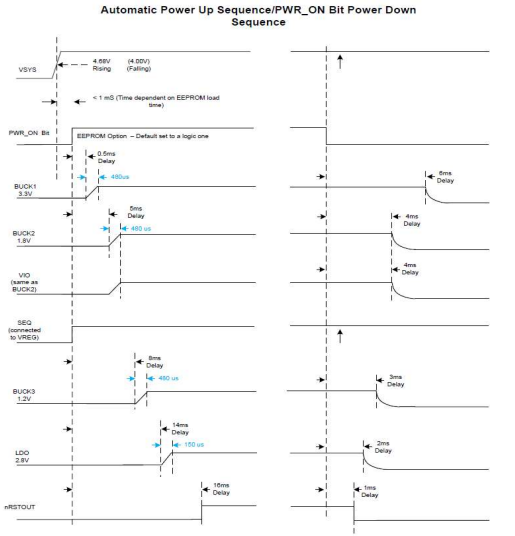

Table 2-1. Camera PMIC NVM Spins

Camera PMIC	Functional Safety	Configurable	I2C Bus CRC	External Enables	Output Voltages and Sequencing	Buck 1 UVLO Thresholds	Logic IOs	Compatible Sensors
TPS65032001-Q1	×	✓	×	SEQ	1) B1 = 3.3 V 2) B2 = 1.8 V 3) B3 = 1.2 V 4) LDO = 2.8 V	Rising = 4.68 V Falling = 4.0 V	nRSTOUT = push-pull	Many

Vorwiderstände siehe STL / Series resistors values see BOM
Gestrichelte Bauteile werden nicht bestückt / Dashed components not assembled
Einzuhaltener Preh-Qualitätsstandard Beschaffung EP02 / Applicable Preh Quality Standard Purchasing EP02

Index / index:	Aend.-Nr. / rev. no.:	Aenderungsbeschreibung / rev. description:		Datum / date:	Name / name:
Lp-Nr. / PCB-no.: 13251-XXX/XX00		Ausgabedatum / issue date: dd.mm.yyyy	Schaltbild / Circuit Diagram	Massgebend ist der englische Text! / The english version is authentic!	
Projekt-Nr. / Project-no.: XXXX		Erstellt / created: XXX	XXX 04_PMIC [1]	Material-Nr. / material no.:	
preh		Genehmigt / approved: XXX		CAD - System: DesignCapture	Blatt / von Page / of @HierPageNumber / @HierPageTotal

It is whether allowed to pass this drawing on to a third party or to copy it, either in whole or in parts. Violations lay under the obligation of compensation. We reserve the right of patent and registered trade mark application.
Preh GmbH D-97616 Bad Neustadt/Saale

Weitergabe sowie Vervielfältigung dieser Unterlage und Verwertung ihres Inhalts sind nur mit schriftlicher Genehmigung ausdrücklich untersagt. Zuwiderhandlungen verpflichten zu Schadensersatz. Alle Rechte für den Fall der Patenterteilung oder Gebrauchsmusterteilung vorbehalten.
Preh GmbH D-97616 Bad Neustadt/Saale

A2