软 盘 号

CAD

会 签

描 图

描 校

旧底图登记号

底图登记号

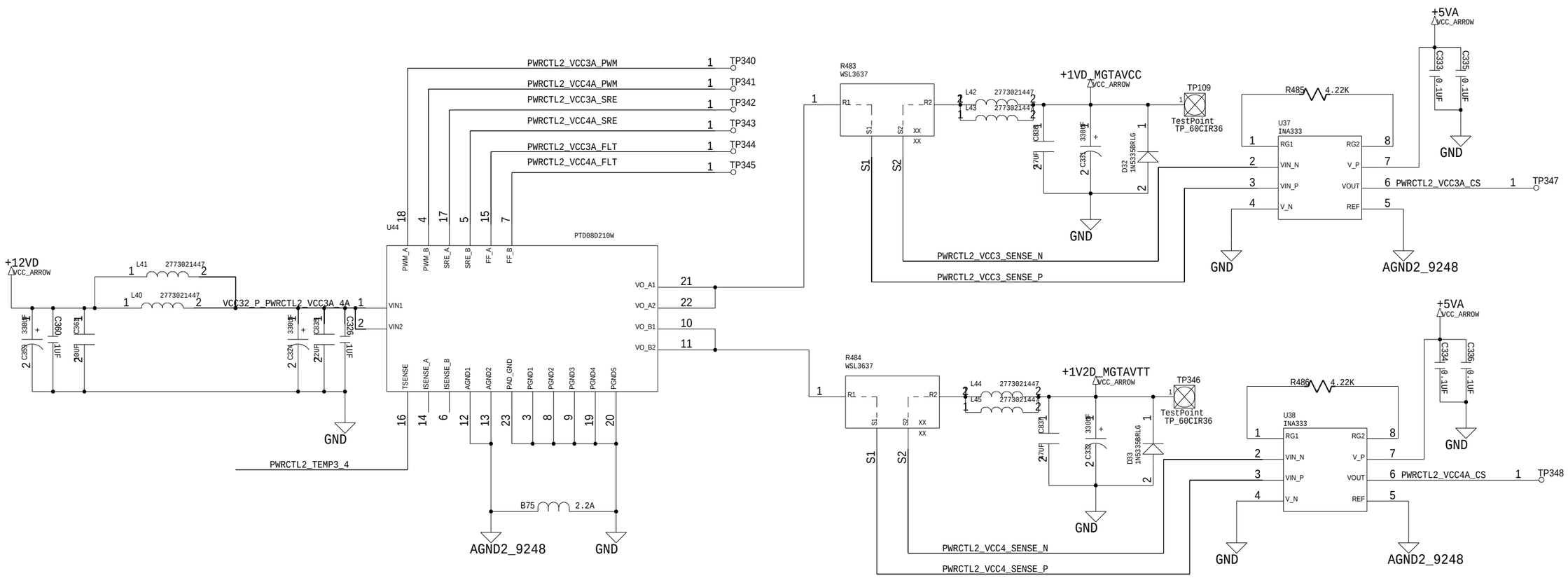


# PTD08D210W Dual 10A Max +1VD_MGTAVCC,+1V2D_MGTAVTT

| 标记 | 更改单号 | | 签字 . 日期 | | | |
|---|---|---|---|---|---|---|
| 设计 | | | | | | |
| 校对 | | | | 阶段标记 | 质量 | 比例 |
| 审核 | | 标审 | | | | |
| 工艺 | | 批准 | | 共 61 页 第 49 页 | | |