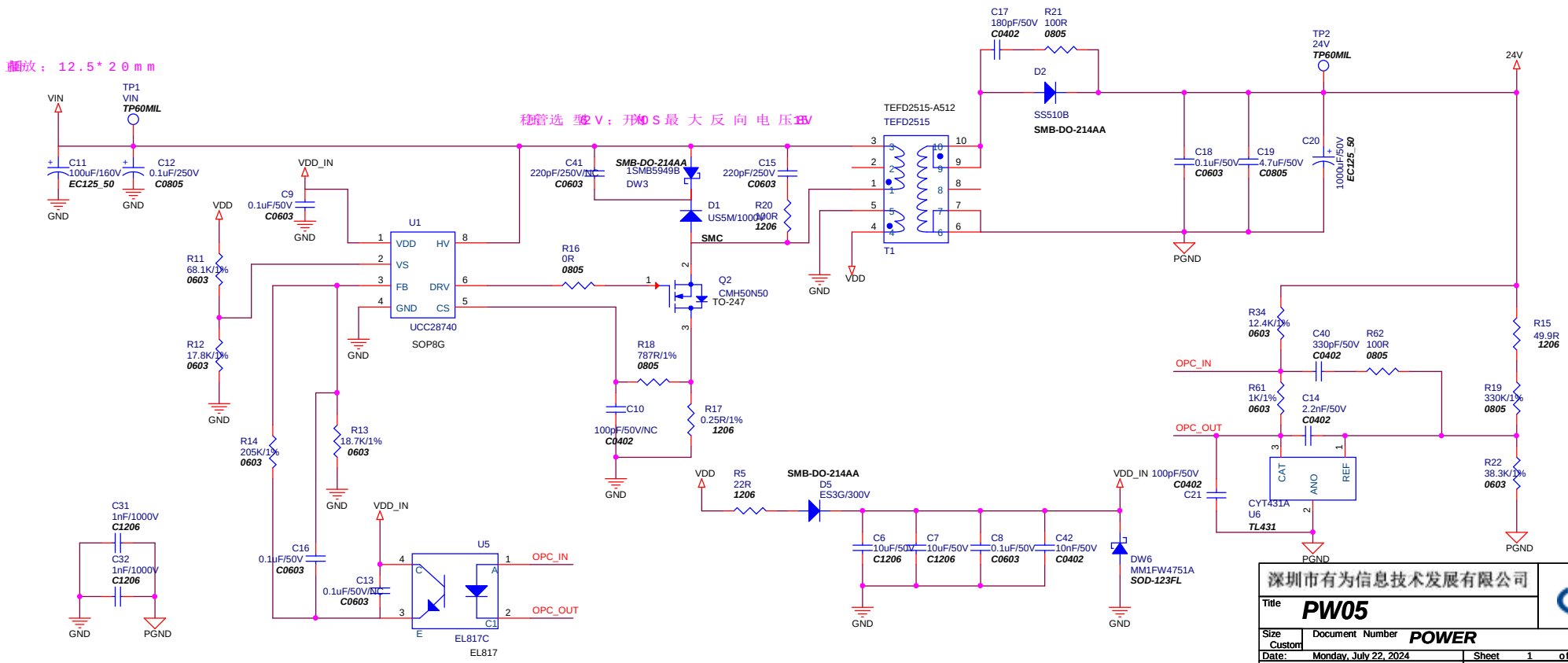

深圳市有为信息技术发展有限公司

Title	PW05		
Size Custom	Document Number POWER		Rev 1.0
Date: Monday, July 22, 2024		Sheet 1 of 2	
设计：		审核：	