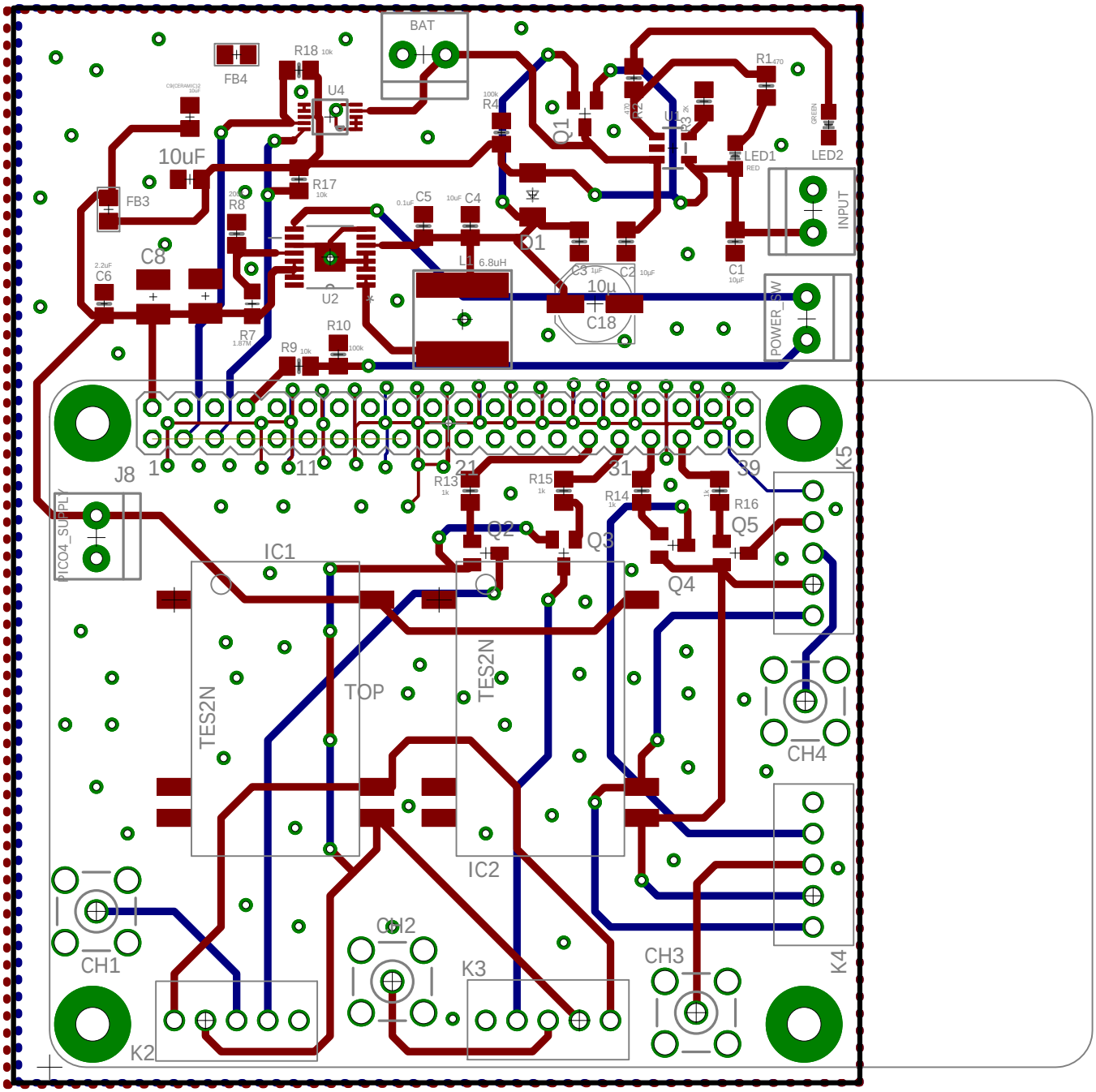
BAT
FB4
R18 10k
U4
R4
Q1
R1 470
LED1
LED2
INPUT
10uF
FB3
R8
R17 10k
C5
C4
Q1
C8
C6
U2
L1 6.8uH
C3
C2
10µ
C18
C1
POWER_SW
R7
R10
R9 10k
J8
1
11
21
31
39
K5
R13 1k
R15 1k
R14 1k
R16
Q2
Q3
Q4
Q5
PICO4_SUPPLY
IC1
TES2N
TOP
TES2N
IC2
CH4
CH1
CH2
K3
CH3
K4
K2