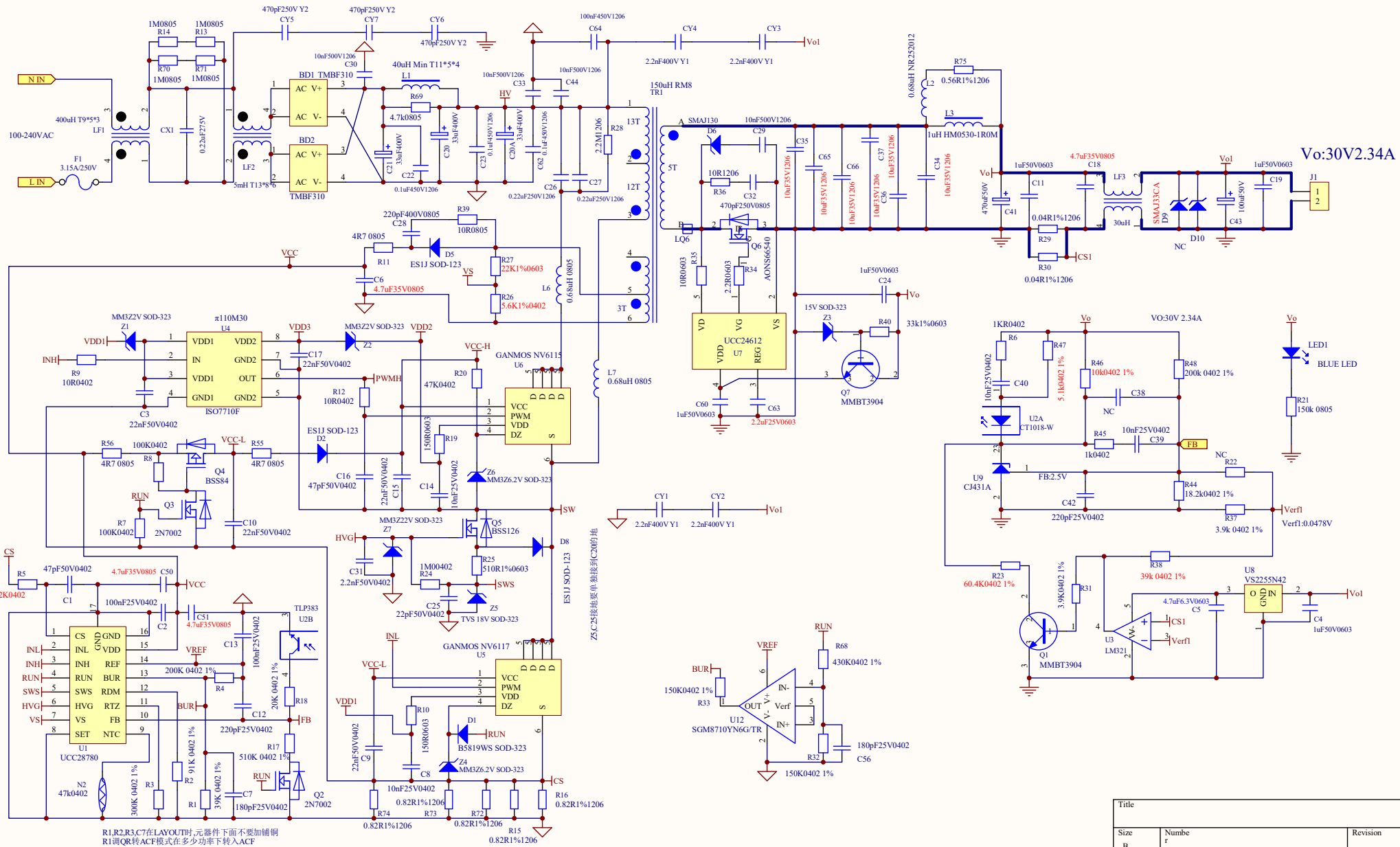
Vo:30V2.34A
N IN
L IN
100-240VAC
F1
3.15A/250V
LF1
400uH T9*5*3
LF2
5mH T13*8*6
CX1
0.22uF275V
BD1 TMBF310
BD2
TMBF310
40uH Min T11*5*4
L1
150uH RM8
TR1
UCC24612
U7
ISO7710F
U4
GANMOS NV6115
U6
GANMOS NV6117
U5
UCC28780
U1
TLP383
U2B
U8
VS2255N42
U9
CJ431A
U2A
CT1018-W
U12
SGM8710YN6G/TR
U3
LM321
Q1
MMBT3904
Q7
MMBT3904
Q4
BSS84
Q3
2N7002
Q2
2N7002
Q5
BSS126
Q6
AONS66540
LED1
BLUE LED
J1
R1,R2,R3,C7在LAYOUT时,元器件下面不要加铺铜
R1调QR转ACF模式在多少功率下转入ACF
R2调在输出电流多少时使上管开始工作
R3调在264V时ACF模式下开关波形上升不会失真
Z5,C25接地要单独接到C20的地
Title
Size
B
Numbe
r
Revision
Date:
20-Oct-2022
Sheet of
File:
Drawn By: