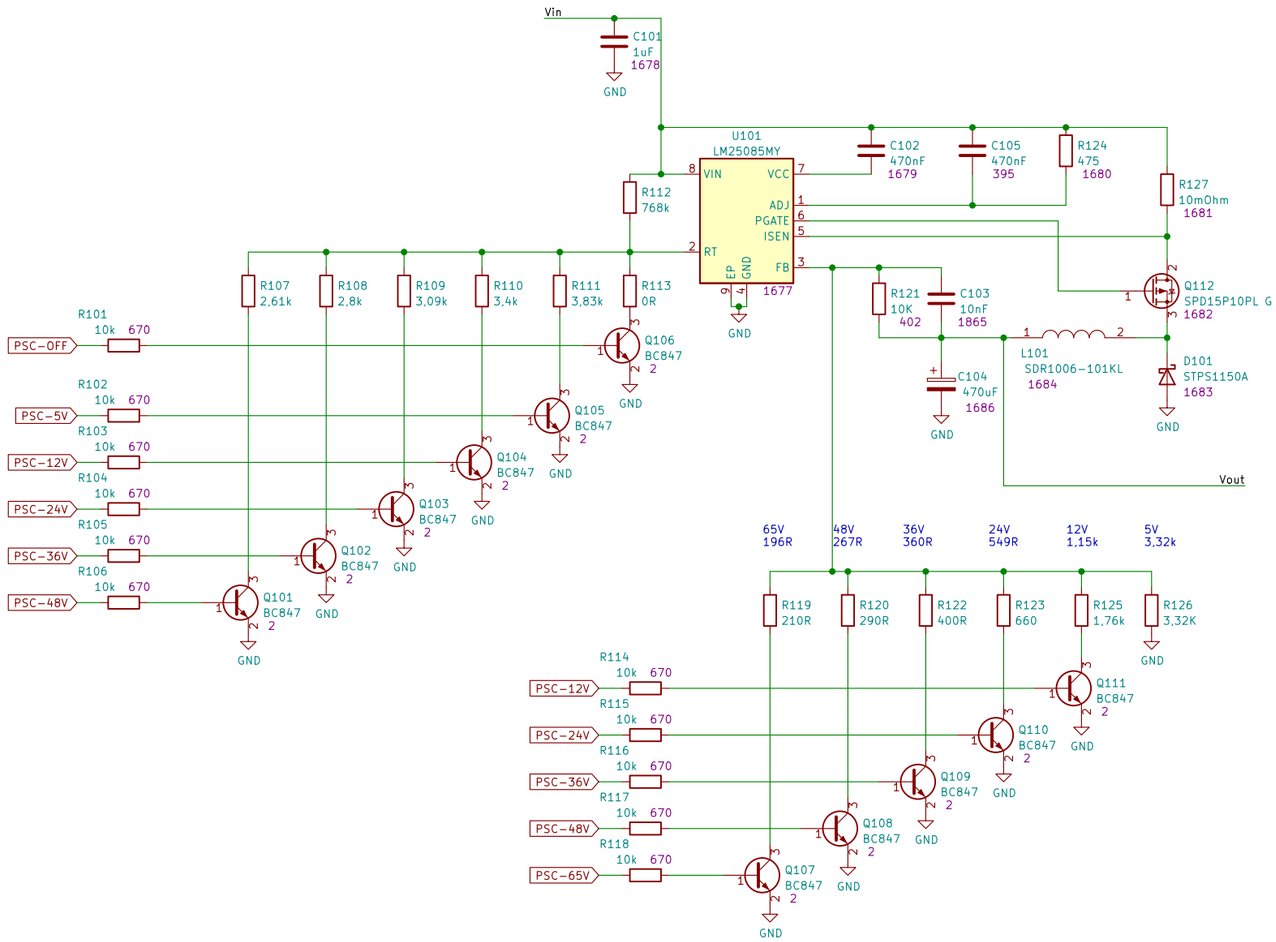
Vin
C101
1uF
1678
GND
U101
LM25085MY
VIN
VCC
ADJ
PGATE
ISEN
RT
EP
GND
FB
1677
C102
470nF
1679
C105
470nF
395
R124
475
1680
R127
10mOhm
1681
R112
768k
R113
0R
R107
2,61k
R108
2,8k
R109
3,09k
R110
3,4k
R111
3,83k
R121
10K
402
C103
10nF
1865
Q112
SPD15P10PL G
1682
L101
SDR1006-101KL
1684
C104
470uF
1686
D101
STPS1150A
1683
Vout
R101
10k
670
PSC-OFF
Q106
BC847
2
R102
10k
670
PSC-5V
Q105
BC847
2
R103
10k
670
PSC-12V
Q104
BC847
2
R104
10k
670
PSC-24V
Q103
BC847
2
R105
10k
670
PSC-36V
Q102
BC847
2
R106
10k
670
PSC-48V
Q101
BC847
2
65V
196R
48V
267R
36V
360R
24V
549R
12V
1,15k
5V
3,32k
R119
210R
R120
290R
R122
400R
R123
660
R125
1,76k
R126
3,32K
R114
10k
670
PSC-12V
Q111
BC847
2
R115
10k
670
PSC-24V
Q110
BC847
2
R116
10k
670
PSC-36V
Q109
BC847
2
R117
10k
670
PSC-48V
Q108
BC847
2
R118
10k
670
PSC-65V
Q107
BC847
2

PWR_FLAG

GND