PD (24V/2.5A 60W) Reference From PMP20878(TPS2373-4 EVM 24V/3A)

咨询新华三等使用的PD方案是什么，是否需要加RCD电路
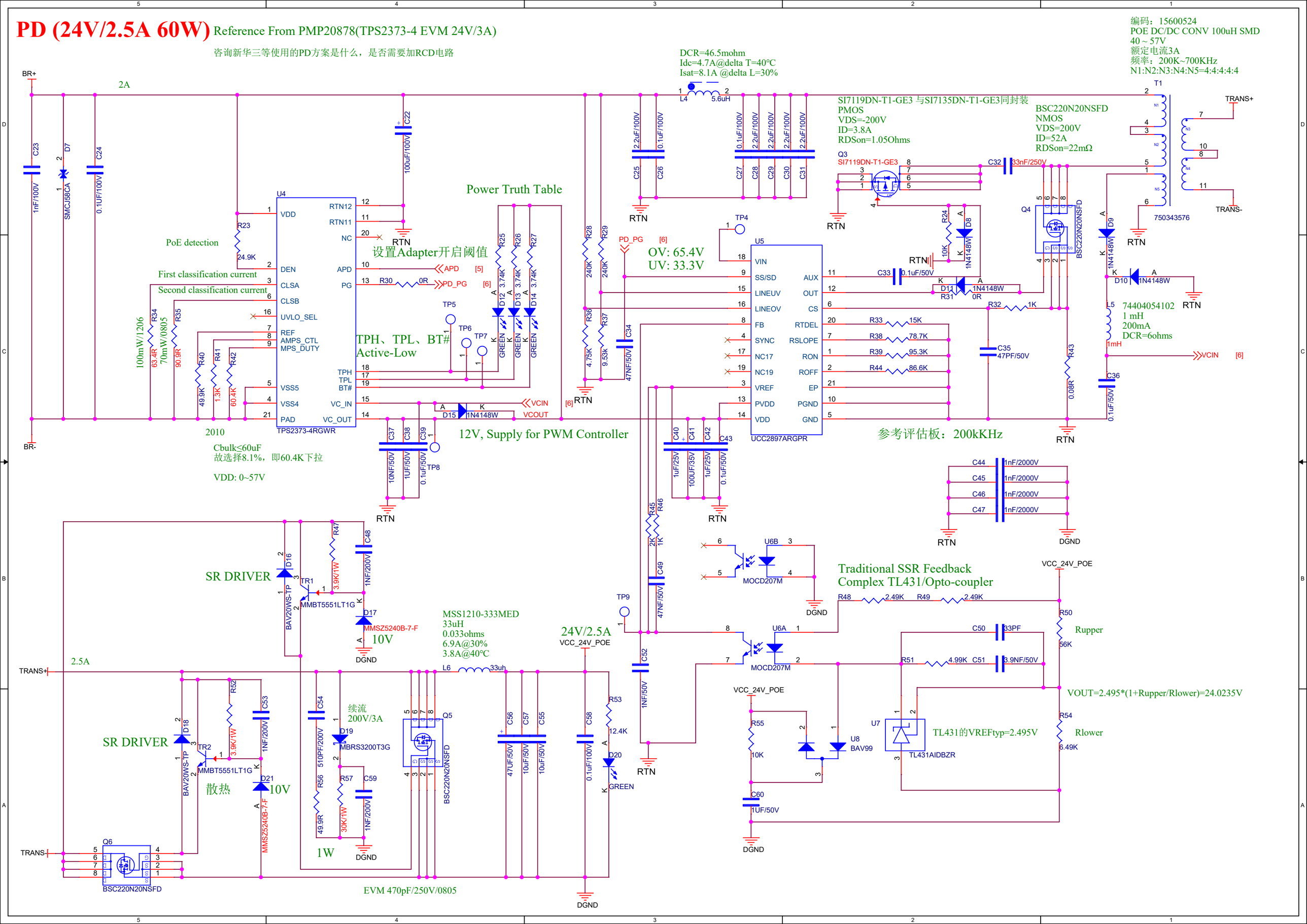
编码：15600524
POE DC/DC CONV 100uH SMD
40 ~ 57V
额定电流3A
频率：200K~700KHz
N1:N2:N3:N4:N5=4:4:4:4:4