PoE

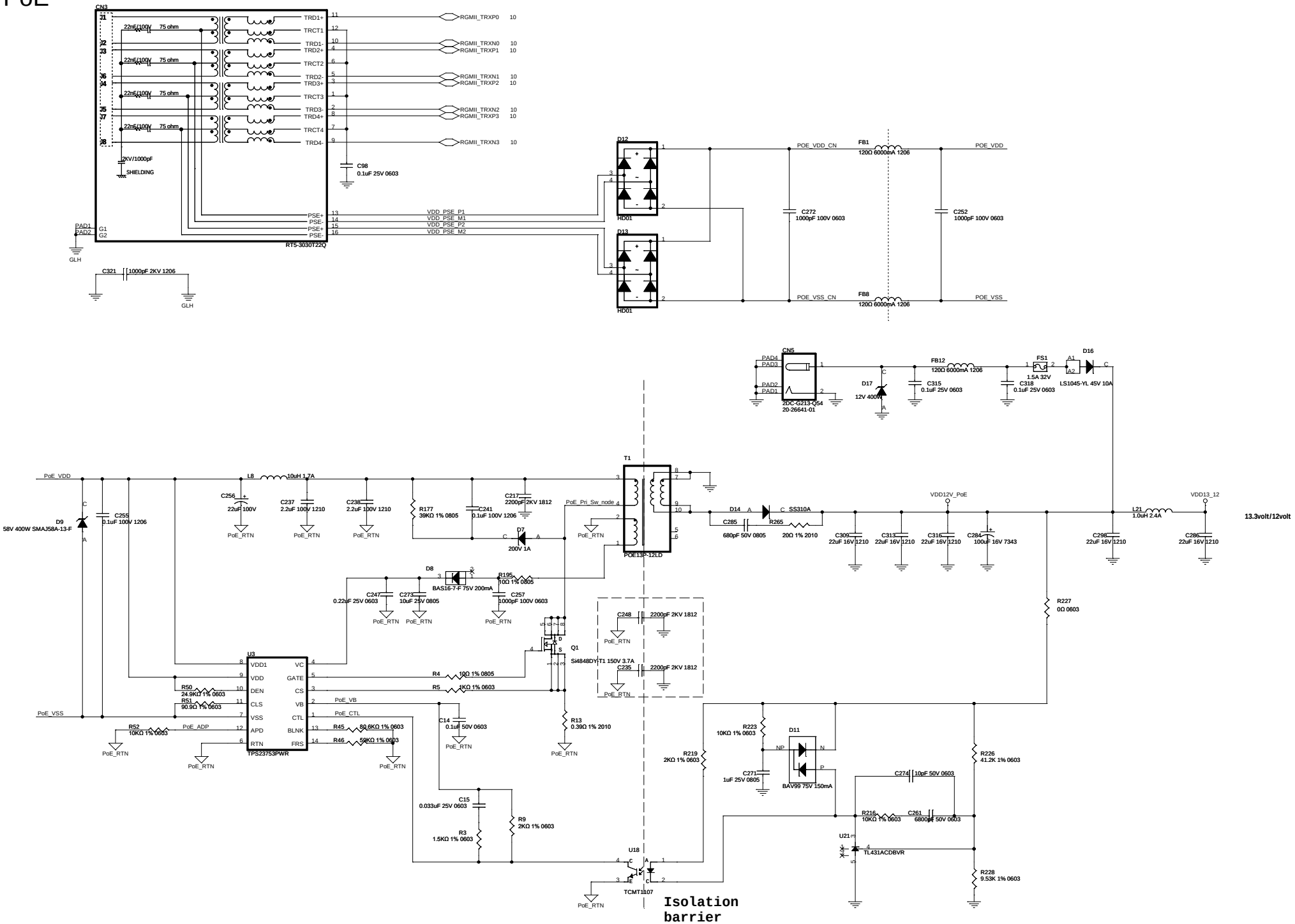
CN3
RT5-3030T22Q
TRD1+
TRCT1
TRD1-
TRD2+
TRCT2
TRD2-
TRD3+
TRCT3
TRD3-
TRD4+
TRCT4
TRD4-
22nF/100V
75 ohm
2KV/1000pF
SHIELDING
C98
0.1uF 25V 0603
RGMII_TRXP0
RGMII_TRXN0
RGMII_TRXP1
RGMII_TRXN1
RGMII_TRXP2
RGMII_TRXN2
RGMII_TRXP3
RGMII_TRXN3
PSE+
PSE-
VDD_PSE_P1
VDD_PSE_M1
VDD_PSE_P2
VDD_PSE_M2
PAD1
PAD2
GLH
C321
1000pF 2KV 1206
D12
D13
HD01
POE_VDD_CN
POE_VSS_CN
FB1
FB8
120Ω 6000mA 1206
POE_VDD
POE_VSS
C272
1000pF 100V 0603
C252
1000pF 100V 0603
CN5
2DC-G213-Q54
20-26641-01
D17
12V 400W
C315
0.1uF 25V 0603
FB12
FS1
1.5A 32V
C318
0.1uF 25V 0603
D16
LS1045-YL 45V 10A
PoE_VDD
D9
58V 400W SMAJ58A-13-F
C255
0.1uF 100V 1206
L8
10uH 1.7A
C256
22uF 100V
C237
2.2uF 100V 1210
C238
2.2uF 100V 1210
R177
39KΩ 1% 0805
C241
0.1uF 100V 1206
C217
2200pF 2KV 1812
D7
200V 1A
PoE_Pri_Sw_node
T1
POE13-12LD
D14
SS310A
C285
680pF 50V 0805
R265
20Ω 1% 2010
VDD12V_PoE
C309
22uF 16V 1210
C313
22uF 16V 1210
C316
22uF 16V 1210
C284
100uF 16V 7343
L21
1.0uH 2.4A
VDD13_12
C298
22uF 16V 1210
C286
22uF 16V 1210
13.3volt/12volt
R227
0Ω 0603
D8
BAS16-7-F 75V 200mA
R195
10Ω 1% 0805
C247
0.22uF 25V 0603
C273
10uF 25V 0805
C257
1000pF 100V 0603
C248
2200pF 2KV 1812
C235
2200pF 2KV 1812
Q1
SI4848DY-T1 150V 3.7A
U3
TPS23753PWR
VDD1
VDD
DEN
CLS
VSS
APD
RTN
VC
GATE
CS
VB
CTL
BLNK
FRS
R4
10Ω 1% 0805
R5
1KΩ 1% 0603
R50
24.9KΩ 1% 0603
R51
90.9Ω 1% 0603
R52
10KΩ 1% 0603
PoE_ADP
PoE_VB
PoE_CTL
R45
80.6KΩ 1% 0603
R46
56KΩ 1% 0603
PoE_VSS
C14
0.1uF 50V 0603
R13
0.39Ω 1% 2010
C15
0.033uF 25V 0603
R3
1.5KΩ 1% 0603
R9
2KΩ 1% 0603
R223
10KΩ 1% 0603
D11
BAV99 75V 150mA
R219
2KΩ 1% 0603
C271
1uF 25V 0805
R226
41.2K 1% 0603
C274
10pF 50V 0603
R216
10KΩ 1% 0603
C261
6800pF 50V 0603
U21
TL431ACDBVR
R228
9.53K 1% 0603
U18
TCMT1107
PoE_RTN
Isolation
barrier